KMSP sp. z o.o.
ul. Słoneczna 1, 64-100 Leszno
NIP: 697-240-86-83
tel: 607-931-651
e-mail: m.kmsprojekt@gmail.com

EGZ. 1

PROJEKT BUDOWLANY

INWESTOR	GMINA ŚWIĘCIECHOWA ul. Ułańska 4 64-115 Święciechowa
OBIEKT	BUDOWA OŚWIETLENIA ULICZNEGO
ADRES OBIEKTU	Długie Stare dz. nr ewid. **252/3, 252/8, 256** jedn. ewid. 301305_2 Święciechowa obręb 0009 Długie Stare
KATEGORIA OBIEKTU	XXVI
BRANŻA	elektryczna
DATA	11.2025
PROJEKTANT	mgr inż. Marek ŻELAWSKI
ZAWARTOŚĆ	1) PROJEKT ZAGOSPODAROWANIA TERENU 2) PROJEKT ARCHITEKTONICZNO-BUDOWLANY 3) ZAŁĄCZNIKI DO PROJEKTU

Projekt objęty ustawą z dnia 4 lutego 1994 r. o prawie autorskim i prawach pokrewnych
(Dz.U. 1994 nr 24 poz. 83 z późn. zm.)

SPIS TREŚCI

1 PROJEKT ZAGOSPODAROWANIA TERENU 1

1.1. Oświadczenie projektanta 2

1.2. Uprawnienia i zaświadczenie o przynależności do WOIIB projektanta 3

1.3. Część opisowa 4

1.4. Część rysunkowa 6

Rysunek PZT – Projekt Zagospodarowania Terenu 6

2. PROJEKT ARCHITEKTONICZNO-BUDOWLANY 1

2.1. Oświadczenie projektanta 2

2.2. Uprawnienia i zaświadczenie o przynależności do WOIIB projektanta 3

2.3. Część opisowa 4

2.4. Część rysunkowa 5

Karta katalogowa słupa i fundamentu 5

3. ZAŁĄCZNIKI DO PROJEKTU ZAGOSPODAROWANIA TERENU 1

3.1. Decyzja o ustaleniu lokalizacji inwestycji celu publicznego 2

3.2. Uzgodnienie z Zarządem Dróg Powiatowych 7

3.3. Uzgodnienie z Wójtem Gminy Święciechowa 10

3.4. Protokół z narady koordynacyjnej ZUD 12

3.5. Informacja do planu BIOZ 18

1 PROJEKT ZAGOSPODAROWANIA TERENU

INWESTOR	GMINA ŚWIĘCIECHOWA ul. Ułańska 4 64-115 Święciechowa
OBIEKT	BUDOWA OŚWIETLENIA ULICZNEGO
ADRES OBIEKTU	Długie Stare dz. nr ewid. **252/3, 252/8, 256** jedn. ewid. 301305_2 Święciechowa obręb 0009 Długie Stare
KATEGORIA OBIEKTU	XXVI
BRANŻA	elektryczna

1.1. Oświadczenie projektanta

Ja niżej podpisany:

Marek ŻELAWSKI, zam. ul. Słoneczna 1, 64- 100 Leszno

po zapoznaniu się z przepisami ustawy z dnia 7 lipca 1994 – Prawo budowlane (ze zmianami), oświadczam, że projekt budowlany w zakresie projektu zagospodarowania terenu, opracowany dla:

GMINA ŚWIĘCIECHOWA
ul. Ułańska 4
64-115 Święciechowa

dotyczący:

BUDOWA OŚWIETLENIA ULICZNEGO

planowanego w:

dz. nr ewid. 252/3, 252/8, 256
jedn. ewid. 301305_2 Święciechowa, obręb 0009 Długie Stare

został sporządzony zgodnie z obowiązującymi przepisami oraz zasadami wiedzy technicznej.

PROJEKTANT:
mgr inż. Marek ŻELAWSKI
WKP/0161/POOE/14
specjalność instalacyjna

1.2. Uprawnienia i zaświadczenie o przynależności do WOIIB projektanta

Na podstawie art. 34 ust. 3da *Prawa budowlanego*, wymogu dołączenia kopii uprawnień budowlanych oraz zaświadczenia o wpisie na listę członków izby samorządu zawodowego, nie stosuje się do osób wpisanych do centralnego rejestru osób posiadających uprawnienia budowlane e-crub.gunb.gov.pl.

1.3. Część opisowa

1.3.1. Przedmiot zamierzenia

Przedmiotem inwestycji jest budowa oświetleniowej linii kablowej nn-0,4kV wraz z szafką oświetleniową oraz słupami oświetleniowymi w m. Długie Stare, dz. 252/3, 252/8, 256.

1.3.2. Istniejący stan zagospodarowania terenu

Teren inwestycji obejmuje działki drogowe nr ewid. 252/3 i 252/8, stanowiące własność Gminy Święciechowa oraz 256, stanowiącą własność Powiatu Leszczyńskiego. Istniejącą infrastrukturę w rejonie przedsięwzięcia stanowią sieci wodociągowe, kanalizacyjne, telekomunikacyjne i elektroenergetyczne. Droga powiatowa jest asfaltowa, natomiast droga gminna jest gruntowa utwardzona.

1.3.3. Projektowany stan zagospodarowania terenu

Dla inwestycji została wydana decyzja o ustaleniu lokalizacji inwestycji celu publicznego nr ZP.6733.21.2025 z dnia 04.09.2025.

Projektowane linie kablowe oświetleniowe (2 obwody) typu YAKY 4x25, zostaną wyprowadzone z proj. szafki oświetleniowej, planowanej przy skrzyżowaniu ul. Jesiennej (droga powiatowa) z drogą gminną wewnętrzną.

1.3.4. Zestawienie charakterystycznych parametrów zagospodarowania terenu

- długość linii kablowej – 250(286)m,
- wysokość słupów oświetleniowych – 8m (droga gminna), 5m (przejście dla pieszych),
- ilość słupów – 7szt. (droga gminna), 2szt. (przejście dla pieszych).

1.3.5. Ograniczenia i zakazy w zabudowie wynikające z aktów prawa miejscowego

Na podstawie decyzji o ustaleniu lokalizacji inwestycji celu publicznego nr ZP.6733.21.2025 z dnia 04.09.2025, ustalono następujące zasady dotyczące:

1. funkcji zabudowy i zagospodarowania terenu:

   Budowa oświetlenia ulicznego na części działek nr ewid. 256, 244/10, 245/1, 635, 252/3, 252/8 w obrębie Długie STare, powiat leszczyński, województwo wielkopolskie.
2. warunków i wymagań kształtowania ładu przestrzennego:
   1) Teren objęty decyzją zajmuje powierzchnię ok. 0,2ha.
   2) Linia zabudowy – nie dotyczy.
   3) Ustala się następujące parametry i wskaźniki kształtowania zabudowy oraz zagospodarowania terenu:
      a) linia kablowa oświetlenia ulicznego – długość do 400m,
      b) urządzenia towarzyszące – słupy oświetleniowe do 10szt.
3. ochrony środowiska, przyrody i krajobrazu:
   1) Teren objęty decyzją nie znajduje się na obszarach chronionych w myśl ustawy z dnia 16.04.2024 o ochronie przyrody (t.j. Dz.U. 2024, poz. 1478 ze zm.).
   2) Przedsięwzięcie nie wymaga uzyskania decyzji o środowiskowych uwarunkowaniach na podstawie ustawy z dnia 03.10.2008 o udostępnianiu informacji o środowisku i jego ochronie, udziale społeczeństwa w ochronie środowiska oraz o ocenach oddziaływania na środowisko (t.j. Dz.U. 2024, poz. 1112 ze zm.)
4. ochrony dziedzictwa kulturowego i zabytków oraz dóbr kultury współczesnej:

   Teren objęty wnioskiem nie znajduje się na obszarze objętym formą ochrony zabytków, o której mowa w art. 7 ustawy z dnia 23.07.2003 o ochronie zabytków i opiece nad zabytkami (t.j. Dz.U. 2024, poz. 1292 ze zm.).
5. obsługi w zakresie infrastruktury technicznej:
   1) Podłączenie do istniejącego układu elektroenergetycznego.
   2) W przypadku wystąpienia urządzeń melioracji wodnych, Inwestor zobowiązany jest wykonać inwestycję w sposób zapewniający zachowanie sprawności użytkowej tych urządzeń, a w przypadku ich uszkodzenia, przywrócić temu systemowi wodnemu właściwe działanie zgodnie z ustawą z dnia 20.07.2017 Prawo wodne.

6. Obsługi w zakresie komunikacji:

Nie dotyczy.

7. ochrony interesów osób trzecich:
   1) Planowana inwestycja nie może wprowadzać do powietrza, wody i gleby uciążliwości w postaci hałasu, wibracji, zakłóceń elektrycznych i promieniowania oraz zanieczyszczeń powietrza, wody i gleby.
   2) Planowana inwestycja nie może pozbawiać:
      a) dostępu do drogi publicznej,
      b) możliwości korzystania z wody, kanalizacji, energii elektrycznej i cieplnej oraz ze środków łączności,
      c) dostępu światła dziennego do pomieszczeń przeznaczonych na pobyt ludzi.
8. granic i sposobów zagospodarowania terenów lub obiektów podlegających ochronie, ustalonych na podstawie odrębnych przepisów, w tym terenów górniczych, a także narażonych na niebezpieczeństwo powodzi oraz zagrożonych osuwaniem mas ziemnych:

Teren objęty decyzją nie znajduje się na terenie górniczym, narażonym na niebezpieczeństwo powodzi oraz zagrożonym osuwaniem mas ziemnych, nie jest także terenem podlegającym ochronie, ustalonym na podstawie odrębnych przepisów.

1.3.6. Wpływ eksploatacji górniczej

Inwestycja leży poza terenami eksploatacji górniczej.

1.3.7. Informacje o charakterze, cechach istniejących i przewidywanych zagrożeń dla środowiska oraz higieny i zdrowia ludzi

Nie dotyczy.

1.3.8. Warunki ochrony przeciwpożarowej

Zgodnie z §3 rozporządzenia Ministra Spraw Wewnętrznych i Administracji z dnia 17.09.2021 (Dz.U. 2021, poz. 1722) - brak konieczności uzgodnienia z rzeczoznawcą do spraw ochrony ppoż.

1.3.9. Inne niezbędne dane wynikające ze specyfiki, charakteru i stopnia skomplikowania obiektu budowlanego

Zgodnie z Rozporządzeniem Ministra transportu, budownictwa i gospodarki morskiej z dnia 25.04.2012 warunki gruntowe określa się jako proste, natomiast kategorię geotechniczną obiektu jako pierwszą.

1.3.10. Obszar oddziaływania

Obszar oddziaływania projektowanego obiektu mieści się w całości na działkach, na których został zaprojektowany, zgodnie z przepisami odrębnymi wprowadzającymi związane z tym obiektem ograniczenia w zagospodarowaniu, w tym zabudowy, tego terenu, przywołanymi w art. 3 pkt. 20 ustawy Prawo budowlane. (Dz.U. 1994 poz. poz. 414 z późn. zm.), z uwzględnieniem rozporządzeń:

- Rozporządzenie Ministra Infrastruktury z dnia 12 kwietnia 2002 r. w sprawie warunków technicznych, jakim powinny odpowiadać budynki i ich usytuowanie (Dz.U. 2002 nr 75 poz. 690 ze zmianami).
- Rozporządzenie Ministra Energii z dnia 28 sierpnia 2019 r. w sprawie bezpieczeństwa i higieny pracy przy urządzeniach energetycznych (Dz.U. 2019 poz. 1830 ze zmianami).

Zasięg oddziaływania przedsięwzięcia będzie zamykać się w granicach działek objętych opracowaniem i nie będzie w sposób znaczący oddziaływał na tereny/działki przyległe.

PROJEKTANT:

mgr inż. Marek ŻELAWSKI

WKP/0161/POOE/14

specjalność instalacyjna

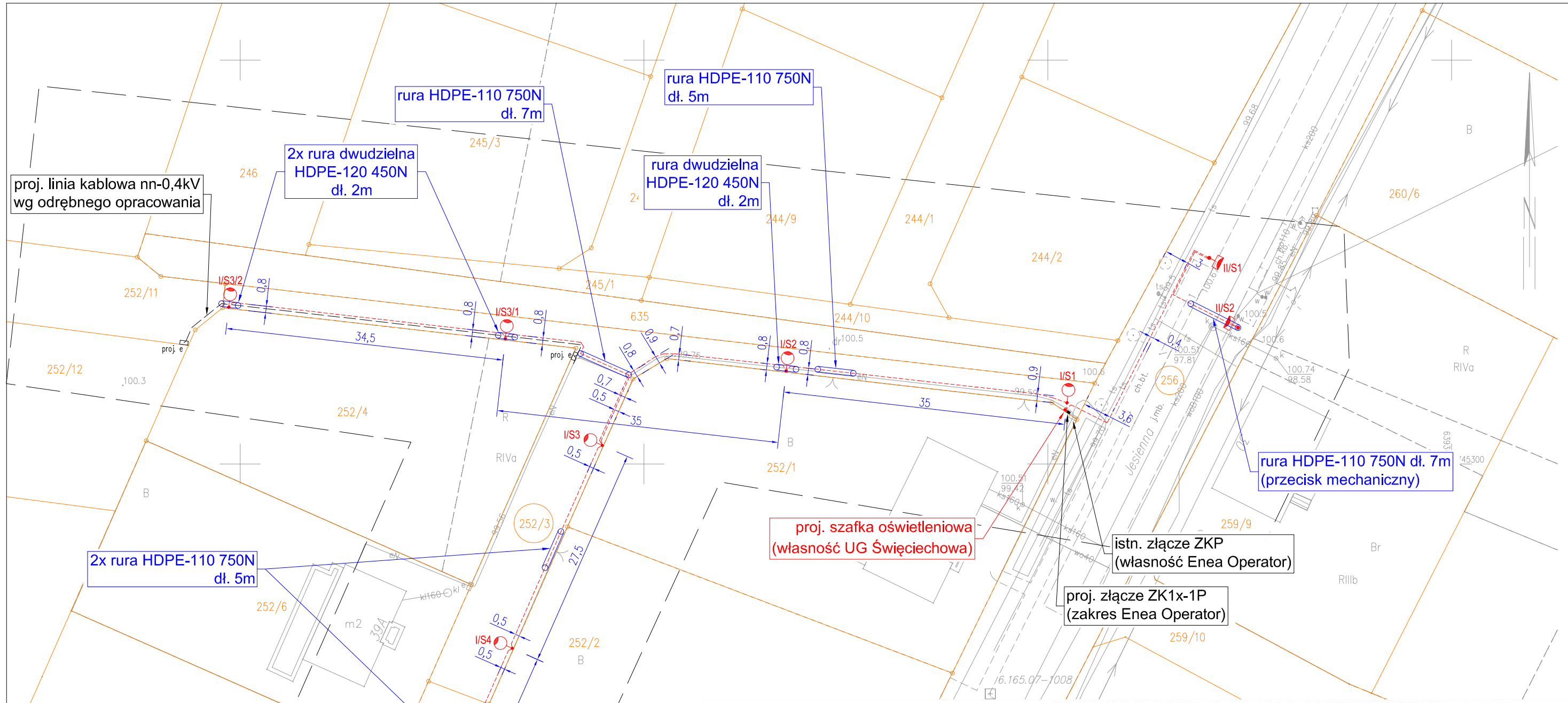

LEGENDA:

	PROJEKTOWANY SŁUP OŚWIETLENIOWY : • słup aluminiowy anodowany, o gr. ścianki 3,5mm i wys. h=8,0m • średnica przy podstawie 178mm, średnica zakończenia 60mm • fundament prefabrykowany typu B-70 • oprawa montowana na wysięgniku rurowym: a) wysięgnik 1-ramienny, dł. 1m, kąt nachylenia 5° b) dwukomorowa konstrukcja z aluminium malowanego proszkowo c) moc oprawy 28W d) skuteczność świetlna min. 155lm/W ±2% e) optyka RM7 f) temperatura barwowa 4000K g) stopień ochrony IP66, II klasa ochronności h) certyfikaty ENEC, ENEC+, Zhaga ZD4i
	PROJEKTOWANY SŁUP OŚWIETLENIOWY : • słup aluminiowy anodowany, o gr. ścianki 3mm i wys. h=5,0m • średnica przy podstawie 114mm, średnica zakończenia 60mm • fundament prefabrykowany typu B-50 • oprawa montowana bezpośrednio na słupie: a) kąt nachylenia 10° b) dwukomorowa konstrukcja z aluminium malowanego proszkowo c) moc oprawy 28W d) skuteczność świetlna min. 155lm/W ±2% e) optyka PP1 f) temperatura barwowa 5700K g) stopień ochrony IP66, II klasa ochronności h) certyfikaty ENEC, ENEC+, Zhaga ZD4i
	Linia kablowa oświetleniowa nn-0,4kV typu YAKY 4x25 dł. 250(286)m (całość w rurze ochronnej HDPE-75 450N)
	Rura osłonowa niebieska HDPE-110 750N

UWAGI

1) W trakcie wykopów, zwrócić szczególną uwagę na kabel Enea Operator, przebiegający równolegle do proj. kabla oświetleniowego.
2) Wykopy wykonywać tak, aby kabel Enea Operator nie został w żaden sposób naruszony/uszkodzony.
3) W miejscach zbliżeń z fundamentami, na kabel Enea Operator nałożyć rurę dwudzielną HDPE-120 450N.

OCHRONA OD PORAŻEŃ:
SAMOCZYNNE WYŁĄCZENIE ZASILANIA W UKŁADZIE SIECI TN-C

Poświadczam, że niniejszy dokument został opracowany w wyniku wykonania prac geodezyjnych, których rezultaty zawiera operat techniczny pozytywnie zweryfikowany przez organ służby geodezyjnej. Jednocześnie informuję, że jestem świadomy odpowiedzialności karnej za złożenie fałszywego oświadczenia.

Identyfikator zgłoszenia prac geodezyjnych	GD.6640.1519.2025
Organ służby geodezyjnej, który otrzymał zgłoszenia	Starosta Leszczyński
Numer oraz data sporządzenia dokumentu zawierającego wynik pozytywnej weryfikacji	GD.6640.1519.2025_44988 z dnia 16.07.2025 r.
Wykonawca prac geodezyjnych	Usługi Geodezyjno – Kartograficzne Wiesław Ławecki ul. Jana Dekana 16, 64 – 100 Leszno
Imię i nazwisko, numer uprawnień zawodowych oraz podpis kierownika prac	Wiesław Ławecki uprawnienia zawodowe numer 13708 ..... podpis

MAPA DO CELÓW PROJEKTOWYCH
Skala 1 : 500

Oznaczenie kancelaryjne zgłoszenia pracy geodezyjnej		GD.6640.1519.2025
Nazwa miejscowości		DŁUGIE STARE
Jednostka ewidencyjna	nazwa – identyfikator	Święciechowa – 301305_2.
Obręb ewidencyjny	nazwa – identyfikator	Długie Stare – 0009
Ulica		Jesienna
Sekcja mapy		6.165.07.24.3.1
Nazwa układu współrzędnych	Prostokątnych płaskich	2000/18
	Układu wysokości	PL-EVRF2007-NH
Oznaczenie granic obszaru, który był przedmiotem aktualizacji		— — —
Data opracowania mapy		03.07.2025

USŁUGI GEODEZYJNO-KARTOGRAFICZNE
Wiesław Ławecki
64-100 Leszno, ul. Jana Dekana 16
tel. 65 526 13 83, 601 89 13 10
Regon 100121910 NIP 698-136-12-83

Nazwa/imię i nazwisko wykonawcy
Podpis osoby reprezentującej wykonawcę

GEODETA UPRAWNIONY
Wiesław Ławecki
upr. nr 13708 MGPiB

imię i nazwisko kierownika prac geodezyjnych

Nie wyklucza się istnienia w terenie innych nie wykazanych na niniejszej mapie urządzeń podziemnych, które nie były zgłoszone do inwentaryzacji lub o których brak jest w danych archiwalnych

JEDNOSTKA PROJEKTOWA:	KMSP sp. z o.o. ul. Słoneczna 1, 64-100 Leszno m.kmsprojekt@gmail.com 607-931-651				KMS projekt
OBIEKT I ADRES:	BUDOWA OŚWIETLENIA ULICZNEGO dz. nr ewid. 252/3, 252/8, 256 jedn. ewid. 301305_2 Święciechowa, obręb 0009 Długie Stare			**PROJEKTANT:** mgr inż. Marek ŻELAWSKI specjalność instalacyjna upr. nr WKP/0161/POOE/14 **(za zgodność mapy z oryginałem)**	
INWESTOR I ADRES:	GMINA ŚWIĘCIECHOWA ul. Ułańska 4; 64-115 Święciechowa			**ASYSTENT:** inż. H. Ratajczak	
NAZWA RYSUNKU:	Projekt zagospodarowania terenu			**NUMER RYSUNKU:**	**PZT**
BRANŻA:	ELEKTRYCZNA	**DATA:**	11.2025	**SKALA:**	1:500

2. PROJEKT ARCHITEKTONICZNO-BUDOWLANY

INWESTOR	GMINA ŚWIĘCIECHOWA ul. Ułańska 4 64-115 Święciechowa
OBIEKT	BUDOWA OŚWIETLENIA ULICZNEGO
ADRES OBIEKTU	Długie Stare dz. nr ewid. **252/3, 252/8, 256** jedn. ewid. 301305_2 Święciechowa obręb 0009 Długie Stare
KATEGORIA OBIEKTU	XXVI
BRANŻA	elektryczna

2.1. Oświadczenie projektanta

Ja niżej podpisany:

Marek ŻELAWSKI, zam. ul. Słoneczna 1, 64- 100 Leszno

po zapoznaniu się z przepisami ustawy z dnia 7 lipca 1994 – Prawo budowlane (ze zmianami), oświadczam, że projekt budowlany w zakresie projektu architektoniczno-budowlanego, opracowany dla:

GMINA ŚWIĘCIECHOWA
ul. Ułańska 4
64-115 Święciechowa

dotyczący:

BUDOWA OŚWIETLENIA ULICZNEGO

planowanego w:

dz. nr ewid. 252/3, 252/8, 256
jedn. ewid. 301305_2 Święciechowa, obręb 0009 Długie Stare

został sporządzony zgodnie z obowiązującymi przepisami oraz zasadami wiedzy technicznej.

PROJEKTANT:
mgr inż. Marek ŻELAWSKI
WKP/0161/POOE/14
specjalność instalacyjna

2.2. Uprawnienia i zaświadczenie o przynależności do WOIIB projektanta

Na podstawie art. 34 ust. 3da *Prawa budowlanego*, wymogu dołączenia kopii uprawnień budowlanych oraz zaświadczenia o wpisie na listę członków izby samorządu zawodowego, nie stosuje się do osób wpisanych do centralnego rejestru osób posiadających uprawnienia budowlane e-crub.gunb.gov.pl.

2.3. Część opisowa

2.3.1. Rodzaj i kategoria obiektu budowlanego

- rodzaj obiektu: obiekt liniowy,
- kategoria obiektu: XXVI – inne obiekty.

2.3.2. Zamierzony sposób użytkowania oraz program użytkowy obiektu budowlanego

Projektowany obiekt liniowy będzie użytkowany jako oświetlenie nocne drogi gminnej wewnętrznej oraz przejścia dla pieszych przez drogę powiatową.

2.3.3. Układ przestrzenny i forma architektoniczna obiektu budowlanego

Projektuje się słupy aluminiowe anodowane, okrągłe, o grubości ścianki 3,5/3,0mm i wysokości h=5,0/8,0m (odpowiednio słupy oświetlające drogę oraz przejście dla pieszych), stawiane na fundamentach prefabrykowanych.

Na słupach oświetlających drogę, z wykorzystaniem wysięgników dł. 1m o nachyleniu 5°, zostaną zamontowane oprawy oświetleniowe LED.

Na słupach oświetlających przejście dla pieszych, bezpośrednio na słupach, z nachyleniem 0°, zostaną zamontowane oprawy oświetleniowe LED.

2.3.4. Zestawienie charakterystycznych parametrów obiektu budowlanego

- długość linii kablowej – 250(286)m,
- wysokość słupów oświetleniowych – 8m (droga gminna), 5m (przejście dla pieszych),
- ilość słupów – 7szt. (droga gminna), 2szt. (przejście dla pieszych).

2.3.5. Opinia geotechniczna oraz informacje o sposobie posadowienia w gruncie

Zgodnie z Rozporządzeniem Ministra transportu, budownictwa i gospodarki morskiej z dnia 25.04.2012 warunki gruntowe określa się jako proste, natomiast kategorię geotechniczną obiektu jako pierwszą. Linia kablowa oświetleniowa zostanie ułożona na głębokości 0,7m, natomiast słupy oświetleniowe zostaną posadowione na prefabrykowanych fundamentach betonowych.

2.3.6. Parametry techniczne obiektu budowlanego, charakteryzujące wpływ obiektu budowlanego na środowisko i jego wykorzystywanie oraz na zdrowie ludzi i obiekty sąsiednie

Projektowany obiekt nie będzie miał negatywnego wpływu na środowisko, natomiast pozwoli na bezpieczne poruszanie się w porze nocnej mieszkańców i innych uczestników ruchu drogowego.

2.3.7. Informacje o zasadniczych elementach wyposażenia budowlano instalacyjnego, zapewniających użytkowanie obiektu

Projektowane słupy oświetleniowe zostaną połączone między sobą linią kablową nn-0,4kV.

2.3.8. Dane dotyczące warunków ochrony przeciwpożarowej

Zgodnie z §3 rozporządzenia Ministra Spraw Wewnętrznych i Administracji z dnia 17.09.2021 (Dz.U. 2021, poz. 1722) - brak konieczności uzgodnienia z rzeczoznawcą do spraw ochrony ppoż.

PROJEKTANT:

mgr inż. Marek ŻELAWSKI

WKP/0161/POOE/14

specjalność instalacyjna

2.4. Część rysunkowa

Karta katalogowa słupa i fundamentu

Oświetleniowy

Słup aluminiowy SAL-80K

178 mm przy podstawie



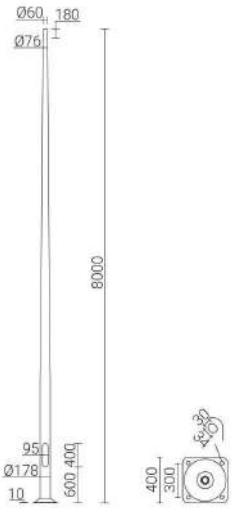

DANE TECHNICZNE

Anodowanie	10 kolorów
Montaż oprawy	bezpośrednio na słupie, oprawy z mocowaniem ø60mm o parametrach wagi i powierzchni nie przekraczających danych z tabeli wytrzymałościowej
Typ stosowanych wysięgników	wg tabeli wytrzymałościowej
Pakowanie	włóknina polipropylenowa
Właściwości przy uderzeniu pojazdu (bezpieczeństwo bierne)	50-NE-B-S-SE-MD-0, 70-NE-B-S-SE-MD-0, 100-NE-B-S-SE-MD-0
Średnica przy podstawie	178 mm
Wykończenie	szlifowane anodowane aluminium - grubość powłoki anody standardowo wynosi 20µm (możliwość wykonania również powłoki o grubości 25µm), opcja zabezpieczenia elastomerem w kolorze słupa do wysokości 350 mm (inna wysokość na życzenie klienta) - grubość powłoki zabezpieczającej wynosi od 0,8 mm do 1,2 mm
Stopień ochrony	IP 54 dla wnęki słupowej
Średnica zakończenia słupa	ø60 x 180 mm przystosowane do montażu wysięgników ROSA (z efektem licującej się głowicy) oraz opraw ROSA (zgodnie z parametrem montażu zawartym w karcie technicznej oprawy)

Ślad węglowy (kg ekwiwalentu CO_2)
99.38 kg

EN 40 | NE | Al | 10 | RAL

TABELA WARIANTÓW

Kod	Nazwa	Wysokość H	Grubość ścianki słupa	Objętość jednostkowa	Typ fundamentu / kosza zbrojeniowego	Kod fundamentu / kosza zbrojeniowego	Komplet elementów złącznych	Waga netto
42630/C...	SAL-80K	8 m	3.5 mm	0.525 m³	B-71, B-70 / Z-71, Z-70	311171, 311170 / 311271, 311207	4012	37 kg

TABELA WYTRZYMAŁOŚCIOWA

SAL-80K			Dopuszczalna powierzchnia boczna pojedynczej oprawy [m^2] dla Cx=1			
kod 42630			Vref. = 22 m/s	Vref. = 24 m/s	Vref. = 26 m/s	Vref. = 28 m/s
kod wysięgnika	typ wysięgnika	dopuszczalna waga pojedynczej oprawy	I strefa, II kateg. terenu	I i III strefa, II kateg. terenu do 450m n.p.m.	II strefa, II kateg. terenu	III strefa, II kateg. terenu do 755m n.p.m.
-	-	30	0,64	0,51	0,41	0,34
471141	WA-14/1	10	0,47	0,35	0,25	0,20
471142	WA-14/2	10	0,20	0,13	0,08	0,05
471201	WA-20/1	15	0,28	0,19	0,11	0,06
471202	WA-20/2	15	0,07	x	x	x
472021	WR-2/1/0,95/5	15	0,38	0,29	0,21	0,17
472022	WR-2/2/0,95/5	12	0,21	0,15	0,10	0,07
472023	WR-2/3/0,95/5	10	0,16	0,11	0,07	0,05
472041	WR-4/1/0,6/15	15	0,46	0,36	0,28	0,22
472042	WR-4/2/0,6/15	12	0,25	0,19	0,14	0,11
47204105	WR-4/1/0,5/5	15	0,49	0,38	0,30	0,24
47204205	WR-4/2/0,5/5	12	0,27	0,21	0,15	0,12
47204110	WR-4/1/1,0/5	15	0,39	0,30	0,23	0,18
47204210	WR-4/2/1,0/5	12	0,23	0,17	0,11	0,08
4720419	WR-4/1/0,6/15 ZP	15	0,46	0,36	0,28	0,22
4720429	WR-4/2/0,6/15 ZP	12	0,25	0,19	0,14	0,11
472041059	WR-4/1/0,5/5 ZP	15	0,49	0,38	0,30	0,24
472042059	WR-4/2/0,5/5 ZP	12	0,27	0,21	0,15	0,12
472041109	WR-4/1/1,0/5 ZP	15	0,39	0,30	0,23	0,18

Data aktualizacji: 04-11-2025

B-70



DANE TECHNICZNE

Przeznaczenie	SAL ø176, SAL ø178K, SAL ø180M
Klasa betonu	wg Normy PN-EN 206 - C30/37
Końce śrubowe	ocynkowane ogniowo
Ślad węglowy	-
Powierzchnia zewnętrzna	pokryta środkiem impregnującym (hydroizolacyjna emulsja bitumiczna)

Kod	Nazwa	Komplet elementów złącznych	Długość gwintu C [mm]	Wysokość zakończenia śrubowego C [mm]	Rozmiar AxBxH [mm]	Waga netto
311170	B-70	4012	38	45	400x410x1200	296 kg

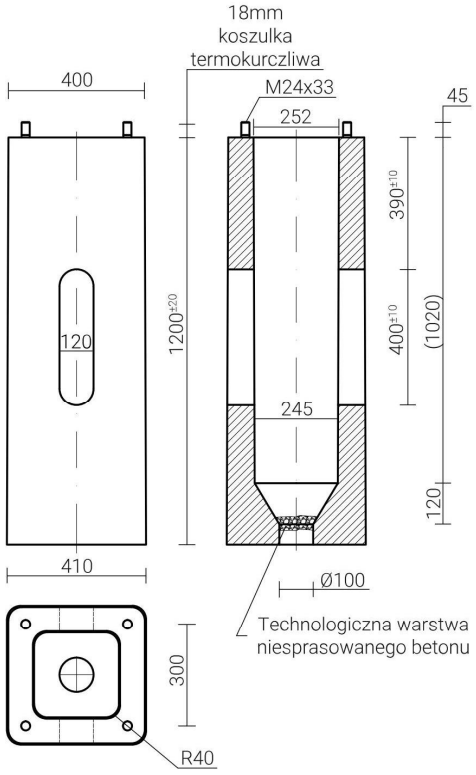

Data aktualizacji: 12-08-2025

Oświetleniowy

Słup aluminiowy SAL-5/B60

114 mm przy podstawie

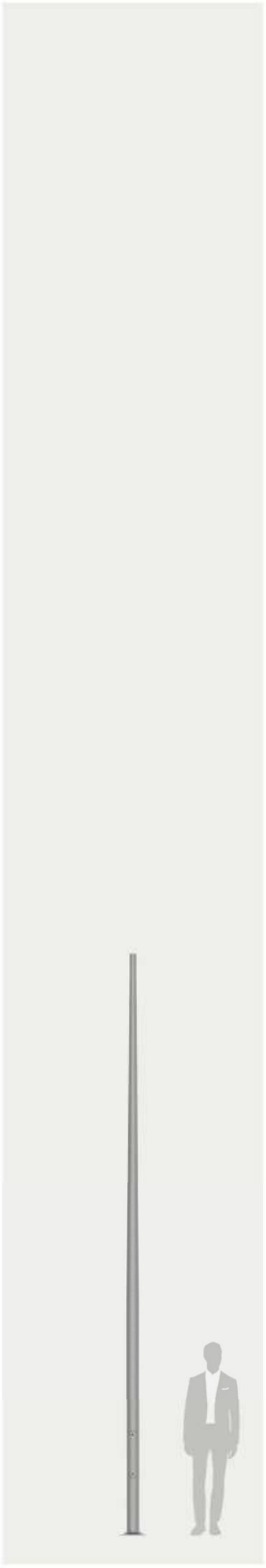

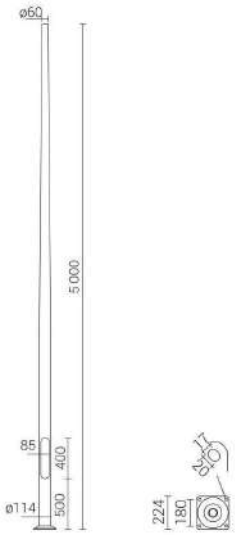

DANE TECHNICZNE

Anodowanie	10 kolorów
Montaż oprawy	bezpośrednio na słupie, oprawy z mocowaniem ø60mm o parametrach wagi i powierzchni nie przekraczających danych z tabeli wytrzymałościowej
Typ stosowanych wysięgników	wg tabeli wytrzymałościowej
Pakowanie	włóknina polipropylenowa
Właściwości przy uderzeniu pojazdu (bezpieczeństwo bierne)	50-NE-B-S-SE-MD-0, 70-NE-B-S-SE-MD-0, 100-NE-B-S-SE-MD-0
Średnica przy podstawie	114 mm
Wykończenie	szlifowane anodowane aluminium - grubość powłoki anody standardowo wynosi 20µm (możliwość wykonania również powłoki o grubości 25µm), opcja zabezpieczenia elastomerem w kolorze słupa do wysokości 350 mm (inna wysokość na życzenie klienta) - grubość powłoki zabezpieczającej wynosi od 0,8 mm do 1,2 mm
Stopień ochrony	IP 54 dla wnęki słupowej
Średnica zakończenia słupa	ø60 mm







TABELA WARIANTÓW

Kod	Nazwa	Wysokość H	Grubość ścianki słupa	Objętość jednostkowa	Typ fundamentu / kosza zbrojeniowego	Kod fundamentu / kosza zbrojeniowego	Komplet elementów złącznych	Waga netto
42127/C...	SAL-5/B60	5 m	3 mm	0.11 m³	B-50 / Z-50	311150 / 311205	4006	14.2 kg

TABELA WYTRZYMAŁOŚCIOWA

	SAL-5/B60		Dopuszczalna powierzchnia boczna pojedynczej oprawy [m²] dla Cx=1			
	kod 42127		Vref. = 22 m/s	Vref. = 24 m/s	Vref. = 26 m/s	Vref. = 28 m/s
kod wysięgnika	typ wysięgnika	dopuszczalna waga pojedynczej oprawy	I strefa, II kateg. terenu	I i III strefa, II kateg. terenu do 450m n.p.m.	II strefa, II kateg. terenu	III strefa, II kateg. terenu do 755m n.p.m.
-	-	15	0,29	0,22	0,16	0,12
471141	WA-14/1	8	0,08	x	x	x
47204105	WR-4/1/0,5/5	-	ISKRA LED			
472041059	WR-4/1/0,5/5 ZP	-	ISKRA LED			

Data aktualizacji: 04-11-2025

B-50



DANE TECHNICZNE

Przeznaczenie	SAL ø114/B60, SAL ø120
Klasa betonu	wg Normy PN-EN 206 - C30/37
Końce śrubowe	ocynkowane ogniowo
Kształt	kwadratowy
Powierzchnia zewnętrzna	pokryta środkiem impregnującym (hydroizolacyjna emulsja bitumiczna)

TABELA WARIANTÓW

Kod	Nazwa	Komplet elementów złącznych	Średnica / Rozstaw śrub E [mm]	Długość gwintu C [mm]	Wysokość zakończenia śrubowego C [mm]	Rozmiar AxBxH [mm]	Waga netto
311150	B-50	4006	180	24	30	240x255x900	96 kg

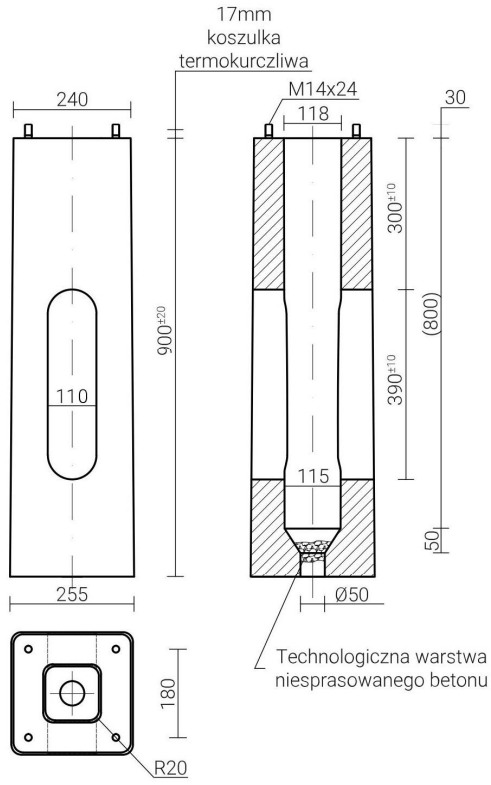

Data aktualizacji: 15-10-2025

3. ZAŁĄCZNIKI DO PROJEKTU ZAGOSPODAROWANIA TERENU

INWESTOR	GMINA ŚWIĘCIECHOWA ul. Ułańska 4 64-115 Święciechowa
OBIEKT	BUDOWA OŚWIETLENIA ULICZNEGO
ADRES OBIEKTU	Długie Stare dz. nr ewid. **252/3, 252/8, 256** jedn. ewid. 301305_2 Święciechowa obręb 0009 Długie Stare
KATEGORIA OBIEKTU	XXVI
BRANŻA	elektryczna

3.1. Decyzja o ustaleniu lokalizacji inwestycji celu publicznego

WÓJT GMINY ŚWIĘCIECHOWA
64-115 Święciechowa
ul. Ułańska 4

Święciechowa, dn. 4 września 2025 r.

ZP.6733.21.2025

Decyzja
o ustaleniu lokalizacji inwestycji celu publicznego

Na podstawie art. 50 ust. 1 ustawy z dnia 27 marca 2003 r. o planowaniu i zagospodarowaniu przestrzennym (tekst jednolity Dz. U. z 2024 r. poz. 1130 ze zm. – dalej *upzp*), w związku z art. 4 ust. 2 pkt. 1 tejże ustawy oraz art. 104 ustawy z dnia 14 czerwca 1960 r. – Kodeks postępowania administracyjnego (tekst jednolity Dz. U. z 2024 r. poz. 572 ze zm.), po rozpatrzeniu wniosku **Gminy Święciechowa, ul. Ułańska 4, 64-115 Święciechowa**, z dnia 09.07.2025 r., w sprawie wydania decyzji o ustaleniu lokalizacji inwestycji celu publicznego dla inwestycji polegającej na budowie oświetlenia ulicznego na części działek nr ewid.: 256, 244/10, 245/1, 635, 252/3, 252/8 w obrębie Długie Stare, gmina Święciechowa, powiat leszczyński, województwo wielkopolskie,

po dokonaniu analizy warunków i zasad zagospodarowania terenu oraz jego zabudowy, wynikających z przepisów odrębnych, stanu faktycznego i prawnego terenu, wynikającej z art. 53 ust. 3 ustawy o planowaniu i zagospodarowaniu przestrzennym

USTALAM
na rzecz: Gmina Święciechowa
następujące warunki lokalizacji inwestycji celu publicznego

1. **Ustalenia dotyczące rodzaju zabudowy.**
   1) Inwestycję stanowią sieci i urządzenia infrastruktury technicznej – **I.**
   2) Przedmiotowa inwestycja celu publicznego polega na budowie i utrzymywaniu ciągów drenażowych, przewodów i urządzeń służących do przesyłania lub dystrybucji płynów, pary, gazów i energii elektrycznej, a także innych obiektów i urządzeń niezbędnych do korzystania z tych przewodów i urządzeń, zgodnie z art. 6 pkt. 2 ustawy z dnia 21 sierpnia 1997 r. o gospodarce nieruchomościami (tekst jednolity Dz. U. z 2024 r. poz. 1145 ze zm.).
2. **Ustalenia dotyczące funkcji zabudowy i zagospodarowania terenu.**
   Budowa oświetlenia ulicznego na części działek nr ewid.: 256, 244/10, 245/1, 635, 252/3, 252/8 w obrębie Długie Stare, powiat leszczyński, województwo wielkopolskie.
3. Ustalenia dotyczące warunków i wymagań ochrony i kształtowania ładu przestrzennego.
   1) Teren objęty decyzją zajmuje powierzchnię ok. 0,2 ha.
   2) Linia zabudowy – nie dotyczy.
   3) Ustala się następujące parametry i wskaźniki kształtowania zabudowy oraz zagospodarowania terenu:
      a) Linia kablowa oświetlenia ulicznego – długość do 400,0 m;
      b) urządzenia towarzyszące – słupy oświetleniowe do 10 szt.
4. **Ustalenia dotyczące ochrony środowiska i zdrowia ludzi, przyrody i krajobrazu.**
   1) Teren objęty decyzją nie znajduje się na obszarach chronionych w myśl ustawy z dnia 16 kwietnia 2004 r. o ochronie przyrody (tekst jednolity Dz. U. z 2024 r. poz. 1478 ze zm.)
   2) Przedsięwzięcie nie wymaga uzyskania decyzji o środowiskowych uwarunkowaniach na podstawie ustawy z dnia 3 października 2008 r. o udostępnianiu informacji o środowisku i jego ochronie, udziale społeczeństwa w ochronie środowiska oraz o ocenach oddziaływania na środowisko (tekst jednolity Dz. U. z 2024 r. poz. 1112 ze zm.).
5. **Ustalenia dotyczące ochrony dziedzictwa kulturowego, zabytków i dóbr kultury współczesnej.**

Teren objęty wnioskiem nie znajduje się na obszarze objętym formą ochrony zabytków, o której mowa w art. 7 ustawy z dnia 23 lipca 2003 r. o ochronie zabytków i opiece nad zabytkami (tekst jednolity Dz. U. z 2024 r. poz. 1292 ze zm.).

6. **Ustalenia dotyczące obsługi w zakresie infrastruktury technicznej.**
   1) Podłączenie do istniejącego układu elektroenergetycznego.
   2) W przypadku wystąpienia urządzeń melioracji wodnych, Inwestor zobowiązany jest wykonać inwestycję w sposób zapewniający zachowanie sprawności użytkowej tych urządzeń, a w przypadku ich uszkodzenia, przywrócić temu systemowi wodnemu właściwe działanie zgodnie z ustawą z dnia 20 lipca 2017 r. Prawo wodne.
7. **Ustalenia dotyczące obsługi w zakresie komunikacji.**
   Nie dotyczy.
8. **Linie rozgraniczające teren inwestycji.**
   Lokalizację projektowanej inwestycji wyznaczono na mapie zasadniczej w skali 1:1000 stanowiącej załącznik graficzny nr 1 do niniejszej decyzji.
9. **Ustalenia wymagań dotyczących ochrony interesów osób trzecich.**
   1) Planowana inwestycja nie może wprowadzać do powietrza, wody i gleby uciążliwości w postaci hałasu, wibracji, zakłóceń elektrycznych i promieniowania oraz zanieczyszczeń powietrza, wody i gleby.
   2) Planowana inwestycja nie może pozbawiać:
      a) dostępu do drogi publicznej,
      b) możliwości korzystania z wody, kanalizacji, energii elektrycznej i cieplnej oraz ze środków łączności,
      c) dostępu światła dziennego do pomieszczeń przeznaczonych na pobyt ludzi.
10. **Ustalenia dotyczące granic i sposobów zagospodarowania terenów lub obiektów podlegających ochronie, ustalonych na podstawie odrębnych przepisów, w tym terenów górniczych, a także narażonych na niebezpieczeństwo powodzi oraz zagrożonych osuwaniem się mas ziemnych.**
    Teren objęty decyzją nie znajduje się na terenie górniczym, narażonym na niebezpieczeństwo powodzi oraz zagrożonym osuwaniem się mas ziemnych, nie jest także terenem podlegającym ochronie, ustalonym na podstawie odrębnych przepisów.
11. **Inne warunki i ustalenia.**
    Niniejsza decyzja, zgodnie z art. 63 ust. 2 *upzp*, nie rodzi praw do terenu oraz nie narusza prawa własności i uprawnień osób trzecich.
12. **Wygaśnięcie i ważność decyzji.**
    1) Decyzja wygasa, jeżeli:
       a) inny wnioskodawca uzyskał pozwolenie na budowę,
       b) dla terenu objętego decyzją uchwalono plan miejscowy, którego ustalenia są inne niż w wydanej decyzji.
    2) Nie stwierdza się nieważności decyzji o ustaleniu lokalizacji inwestycji celu publicznego, jeżeli od dnia jej doręczenia lub ogłoszenia upłynęło 12 miesięcy.
    3) Nie uchyla się decyzji o ustaleniu lokalizacji celu publicznego w przypadku wznowienia postępowania na podstawie art. 145 § 1 pkt. 4 Kodeksu postępowania administracyjnego, jeżeli upłynęło 12 miesięcy od dnia jej doręczenia lub ogłoszenia.

Uzasadnienie

Do Urzędu Gminy w Święciechowie w dniu 09.07.2025 r. wpłynął wniosek Gminy Święciechowa, w sprawie wydania decyzji o ustaleniu lokalizacji inwestycji celu publicznego dla inwestycji polegającej na budowie oświetlenia ulicznego na części działek nr ewid.: 256, 244/10, 245/1, 635, 252/3, 252/8 w obrębie Długie Stare, gmina Święciechowa, powiat leszczyński, województwo wielkopolskie.

Zgodnie z art. 50, ust. 1 *upzp*, inwestycja celu publicznego jest lokalizowana na podstawie planu miejscowego, a w przypadku jego braku – w drodze decyzji o ustaleniu lokalizacji inwestycji celu publicznego. Warunek, o którym mowa w art. 61 ust. 1 pkt. 4, stosuje się odpowiednio.

Warunek art. 61 ust. 1 pkt. 4 *upzp* stanowi, że teren objęty decyzją o ustalenie lokalizacji inwestycji celu publicznego nie wymaga uzyskania zgody na zmianę przeznaczenia gruntów rolnych i leśnych na cele nierolnicze i nieleśne albo jest objęty zgodą uzyskaną przy sporządzaniu miejscowych planów, które utraciły moc na podstawie art. 67 ustawy, o której mowa w art. 88 ust. 1.

W związku z brakiem planu zagospodarowania przestrzennego decyzję wydano w trybie określonym w art. 53 ust 1 *upzp*.

Przedmiotowa inwestycja zalicza się do inwestycji celu publicznego, zgodnie z art. 6 pkt. 2 ustawy z dnia 21 sierpnia 1997 r. o gospodarce nieruchomościami (tekst jednolity Dz. U. z 2024 r. poz. 1145 ze zm.).

Punkt 4) art. 61 ust. 1 *upzp* został spełniony: teren objęty decyzją według ewidencji gruntów stanowi: Dr, RIVa, RV. W związku z charakterem planowanej inwestycji polegającej na realizacji infrastruktury technicznej nie jest wymagane uzyskanie zgody na zmianę przeznaczenia gruntów rolnych i leśnych na cele nierolnicze i nieleśne.

Zgodnie z art. 53 ust 4 upzp, projekt decyzji WZ został uzgodniony z następującymi organami:

- Państwowe Gospodarstwo Wodne, Wody Polskie Zarząd Zlewni w Zielonej Górze i Lesznie w zakresie melioracji (art. 53 ust. 4 pkt 6 upzp);
- Starostwo Powiatowe w Lesznie; właściwe w sprawach ochrony gruntów rolnych i leśnych (art. 53 ust. 4 pkt 6 upzp);
- Zarząd Dróg Powiatowych w Lesznie, w odniesieniu do obszarów przyległych do pasa drogowego (art. 53 ust. 4 pkt 9 upzp);

Uzgodnień dokonano w trybie art. 106 Kpa, w związku z art. 53 ust. 5 ustawy o planowaniu i zagospodarowaniu przestrzennym - *Uzgodnień, o których mowa w ust. 4, dokonuje się w trybie art. 106 Kodeksu postępowania administracyjnego, z tym że zażalenie przysługuje wyłącznie inwestorowi. W przypadku niezajęcia stanowiska przez organ uzgadniający w terminie 2 tygodni od dnia doręczenia wystąpienia o uzgodnienie - uzgodnienie uważa się za dokonane.*

Projekt decyzji opracował Marcin Englert (zaświadczenie PIU Z-364/KW/222/2014).

Pouczenie

Niniejsza decyzja nie jest pozwoleniem na budowę i nie upoważnia do jej rozpoczęcia. Do budowy można przystąpić po uzyskaniu pozwolenia na budowę.

Zgodnie z art. 127a ustawy z dnia 14 czerwca 1960 r. Kodeksu Postępowania Administracyjnego (tekst jednolity Dz. U. z 2024 r. poz. 572 ze zm.) w trakcie biegu terminu do wniesienia odwołania strona może zrzec się prawa do wniesienia odwołania wobec organu administracji publicznej, który wydał decyzję. Z dniem doręczenia organowi administracji publicznej oświadczenia o zrzeczeniu się prawa do wniesienia odwołania przez ostatnią ze stron postępowania, decyzja staje się ostateczna i prawomocna

Od niniejszej decyzji służy stronom odwołanie do Samorządowego Kolegium Odwoławczego w Lesznie za moim pośrednictwem, w terminie 14 dni od dnia jej doręczenia.

Zgodnie z art. 53 ust. 6 *upzp* odwołanie od decyzji o ustaleniu lokalizacji inwestycji powinno zawierać zarzuty odnoszące się do decyzji, określać istotę i zakres żądania będącego przedmiotem odwołania oraz wskazywać dowody uzasadniające to żądanie.

Z poważaniem

WÓJT
mgr Mikołaj Kostaniak

Załączniki do decyzji:
1. załącznik graficzny – ustalenia decyzji

Otrzymują:
1. Gmina Święciechowa
2. ZDP w Lesznie
3. Ad acta

Marcin Englert
projektant w zakresie planowania przestrzennego
zaświadczenia PIIU:
Nr Z-364/KW/222/2014, Nr Z-364/REK/023/2014

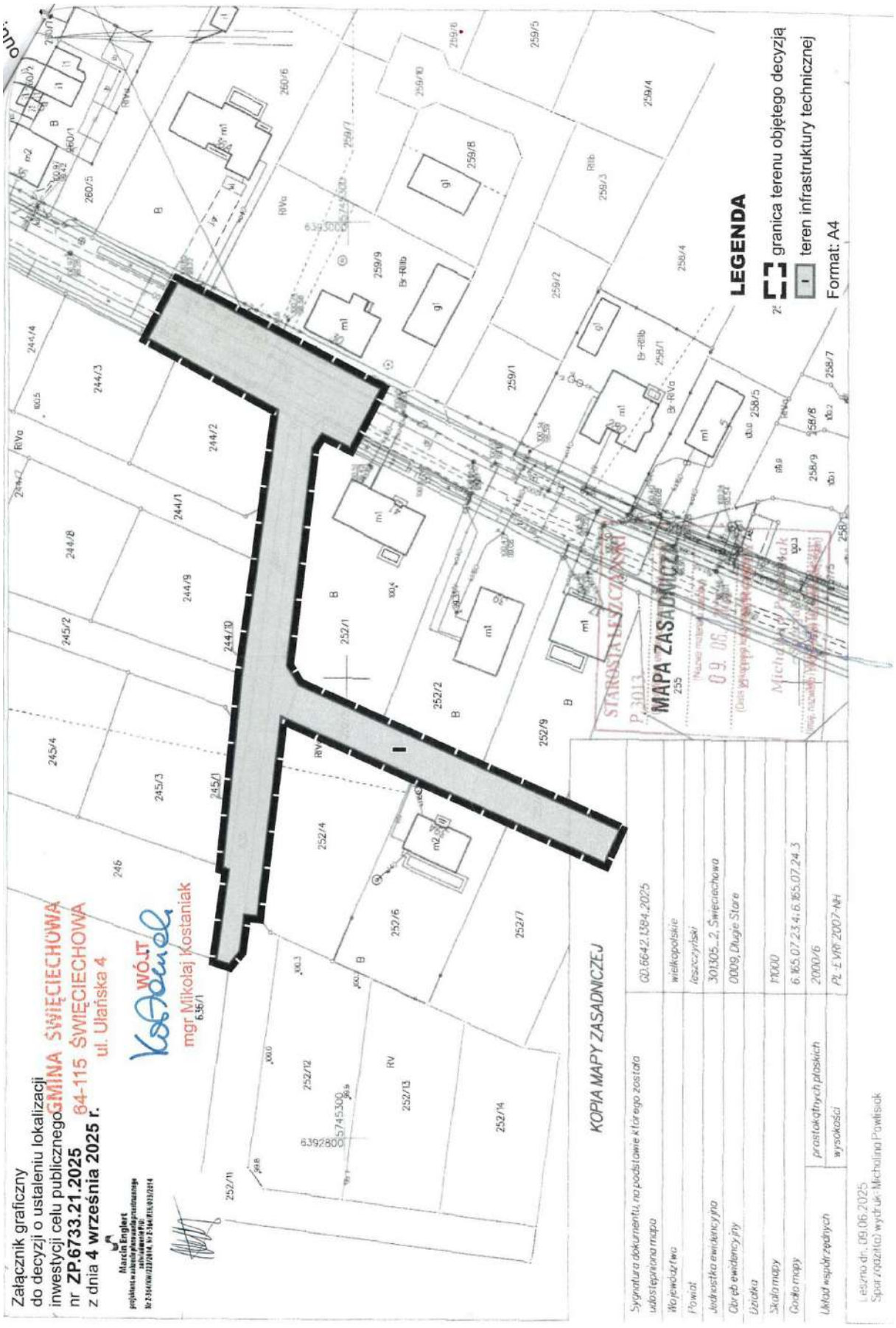
Załącznik graficzny
do decyzji o ustaleniu lokalizacji
inwestycji celu publicznego GMINA ŚWIĘCIECHOWA
nr ZP.6733.21.2025 64-115 ŚWIĘCIECHOWA
z dnia 4 września 2025 r. ul. Ulańska 4
mgr Mikołaj Kostaniak
6.36/1
LEGENDA
granica terenu objętego decyzją
teren infrastruktury technicznej
Format: A4
MAPA ZASADNICZA
KOPIA MAPY ZASADNICZEJ
STAROSTA ŚWIĘCIECHOWSKI
09.06.2025
Sygnatura dokumentu, na podstawie którego została udostępniona mapa
GD.6642.1384.2025
Województwo
wielkopolskie
Powiat
leszczyński
Jednostka ewidencyjna
301305_2, Święciechowa
Obręb ewidencyjny
0009, Długie Stare
Działka
Skala mapy
1:1000
Godło mapy
6.165.07.23.4; 6.165.07.24.3
Układ współrzędnych
prostokątnych płaskich
2000/6
wysokości
PL-EVRF2007-NH
Leszno dn. 09.06.2025
Sporządził(a) wydruk: Michalina Pawlisiak

3.2. Uzgodnienie z Zarządem Dróg Powiatowych

Powiat Leszczyński

ZARZĄD POWIATU LESZCZYŃSKIEGO

Leszno, dnia 10 października 2025 roku

ZDP 5443 E / 68 / 3364 / 2025

DECYZJA

Na podstawie art. 104 ustawy z dnia 14 czerwca 1960 r. kodeks postępowania administracyjnego (Dz. U. z 2024 r. poz. 572 ze zmianami) oraz art. 39 ust. 1 pkt. 1, ust. 3, 3a oraz ust. 5 ustawy z dnia 21 marca 1985 r. o drogach publicznych (Dz. U. z 2025 r. poz. 889 z późniejszymi zmianami), Rozporządzenia Rady Ministrów z dnia 1 czerwca 2004 r. w sprawie określenia warunków udzielania zezwoleń na zajęcie pasa drogowego (Dz. U. z 2016 r. poz. 1264 ze zmianami), **Uchwały Nr 39/2024 Zarządu Powiatu Leszczyńskiego z dnia 20 sierpnia 2024 r. w sprawie upoważnienia dla Kierownika Zarządu Dróg Powiatowych w Lesznie**, oraz **Uchwały nr 282/2018 Zarządu Powiatu Leszczyńskiego z dnia 10 stycznia 2018 r. w sprawie upoważnienia dla Zastępcy Kierownika Zarządu Dróg Powiatowych w Lesznie** po rozpatrzeniu wniosku złożonego przez **Wójta Gminy Święciechowa, ul. Ułańska 4, 64-115 Święciechowa** z dnia 08.10.2025 r. (wpłynął 09.10.2025 r.) o wydanie zezwolenia na lokalizację **linii kablowej oświetleniowej nn-0,4 kV wraz z lokalizacjami słupów oświetleniowych i szafki oświetleniowej** w ciągu drogi powiatowej nr **4765P w m. Długie Stare, działka drogowa nr ewid. 256**

ZEZWALAM

na lokalizację **linii kablowej oświetleniowej nn-0,4 kV wraz z lokalizacjami słupów oświetleniowych i szafki oświetleniowej** w ciągu drogi powiatowej nr **4765P w m. Długie Stare, działka drogowa nr ewid. 256** przy zachowaniu następujących warunków:

1. Trasę **linii kablowej oświetleniowej** należy lokalizować zgodnie z przebiegiem pokazanym na załączonej mapie sytuacyjnej (zał. nr 1) na głębokości ***min. 1,0m*** licząc od rzędnej niwelety terenu.
2. **Roboty prowadzić w wykopie wąskoprzestrzennym.**
3. **Przejście poprzeczne należy wykonać metodą *przewiertu* w rurze ochronnej:**
   a) przez jezdnię i ciąg pieszo - rowerowy:
   - na głębokości min. 1,0 m, licząc od rzędnej niwelety do górnej krawędzi rury ochronnej,
   - zachować odstęp komory roboczej min. 1,0 m licząc od pasa drogowego z każdej strony.
4. Wszelkie urządzenia naziemne zabezpieczające **linię kablową oświetleniową** lokalizować należy poza pasem drogowym lub maksymalnie przy granicy pasa drogowego.
5. Po zakończeniu robót miejsce wykopu i zajmowany pas terenu przywrócić do stanu pierwotnego.
6. W przypadku nie wybudowania w/w inwestycji w ciągu 3-ech lat niniejsza decyzja wygasa.
7. W przypadku kolizji w/w inwestycji z innymi elementami infrastruktury technicznej pasa drogowego Inwestor na własny koszt dokona niezbędnego przełożenia i zabezpieczenia kolidujących urządzeń.
8. Inwestor będący stroną ponosi pełną odpowiedzialność za szkody wynikłe z umieszczenia przedmiotowej inwestycji w pasie drogowym.
9. Inwestor ponosi koszt budowy lub modernizacji urządzeń, nawierzchni w pasie drogowym, związanych z likwidacją kolizji projektowanych urządzeń ze stanem istniejącym.
10. W przypadku wystąpienia kolizji w/w inwestycji w trakcie budowy, przebudowy lub remontu drogi koszt likwidacji tej kolizji ponosi właściciel urządzenia (art. 39 ust. 5 w/cyt. ustawy z dnia 21 marca 1985 r. o drogach publicznych).
11. Inwestor winien uzyskać wszelkie wymagane prawem uzgodnienia i decyzje administracyjne.
12. Niniejsza decyzja nie jest równoznaczna z zezwoleniem na prowadzenie robót w pasie drogowym, o które wykonawca lub inwestor powinien zwrócić się w trybie i na warunkach określonych w ustawie o drogach publicznych.
13. Do wniosku o wydanie zezwolenia na zajęcie pasa drogowego należy dołączyć jednocześnie projekt czasowej organizacji ruchu drogowego opracowany zgodnie z rozporządzeniem Ministra Infrastruktury z dnia 23 września 2003 r. w sprawie szczegółowych warunków zarządzania ruchem na drogach oraz wykonywanie nadzoru nad tym zarządzaniem (Dz. U. Nr 177 poz. 1729 ze zmianami).
14. Wnioskodawca, właściciel bądź inwestor przedmiotowego urządzenia winien dołączyć w terminie 30 dni od daty odbioru robót inwentaryzację na podkładzie geodezyjnym umieszczonego urządzenia z potwierdzeniem przyjęcia do ewidencji przez Wydział Geodezji, Kartografii, Katastru i Gospodarki Nieruchomościami Starostwa Powiatowego w Lesznie. Pomiary winny obejmować rzędne posadowienia na prostej nie rzadziej niż co 50m oraz każdego załomu sieci.
15. Powyższe zezwolenie na lokalizację urządzenia w pasie drogowym jest równoczesne z przyznaniem inwestorowi prawa do dysponowania gruntem na cele budowlane, niezbędnego do uzyskania pozwolenia na budowę lub zgłoszenia właściwemu organowi.

UZASADNIENIE

Wójt Gminy Święciechowa, ul. Ułańska 4, 64-115 Święciechowa wystąpił z wnioskiem do tut. Zarządu o wydanie zezwolenia na lokalizację **linii kablowej oświetleniowej nn-0,4 kV wraz z lokalizacjami słupów oświetleniowych i szafki oświetleniowej** w ciągu drogi powiatowej nr **4765P w m. Długie Stare, działka drogowa nr ewid. 256.**

Zgodnie z art. 39 ust. 1 pkt. 1 ustawy o drogach publicznych z dnia 21 marca 1985 r. (Dz. U. z 2025 r. poz. 889) zabronione jest lokalizowanie lub umieszczania urządzeń obcych, przedmiotów i materiałów niezwiązanych z potrzebami zarządzania drogami lub potrzebami ruchu drogowego.

Wyjątek stanowi zapis art. 39 ust. 3 cyt. wyżej ustawy o drogach publicznych, zgodnie z którym w szczególnie uzasadnionych przypadkach lokalizowanie w pasie drogowym urządzeń obcych może nastąpić wyłącznie za zezwoleniem właściwego zarządcy drogi, wydanym w drodze decyzji administracyjnej.

W uznaniu organu I instancji w niniejszej sprawie w dniu wydania przedmiotowej decyzji zachodzą przesłanki określone w art. 39 ust. 3 ustawy o drogach publicznych uzasadniające wyrażenie zgody na zlokalizowanie w pasie drogowym w/w inwestycji.

Wydana decyzja jest zgodna z wolą strony.

POUCZENIE

Należy uzyskać wszelkie wymagane prawem uzgodnienia i decyzje administracyjne. Zgodnie z warunkami niniejszej decyzji Inwestor przed rozpoczęciem robót budowlanych jest zobowiązany do:

1) uzyskania pozwolenia na budowę lub zgłoszenia budowy albo wykonywania robót budowlanych;
2) uzgodnienia z zarządcą drogi, przed uzyskaniem pozwolenia na budowę, projektu zagospodarowania działki lub terenu oraz projektu architektoniczno-budowlanego obiektu lub urządzenia,
3) uzyskania zezwolenia zarządcy drogi na zajęcie pasa drogowego, dotyczącego prowadzenia robót w pasie drogowym lub na umieszczenie w nim obiektu lub urządzenia.

Zgodnie z art. 39 ust. 5 ustawy o drogach publicznych z dnia 21 marca 1985 r. (Dz. U. z 2025 r. poz. 889) jeżeli budowa, przebudowa lub remont drogi wymaga przełożenia urządzenia lub obiektu, o którym mowa w ust. 3, koszt tego przełożenia ponosi jego właściciel.

Lokalizacja nie powinna wpływać negatywnie na funkcjonowanie układu drogowego pod warunkiem zachowania przez stronę wnioskującą w/w warunków. Podziemna budowla liniowa przebiegająca poprzecznie przez drogę nie może zmniejszać stateczności i nośności podłoża oraz nawierzchni drogi, naruszyć urządzeń odwadniających i innych podziemnych urządzeń drogi. Podziemna budowla dla infrastruktury powinna spełniać wymagania określone w warunkach technicznych, jakim powinny odpowiadać drogowe obiekty inżynierskie i ich usytuowanie.

Zgodnie z warunkami decyzji przed przystąpieniem do fizycznego umieszczenia w/w inwestycji niezbędne jest uzyskanie przez Wnioskodawcę od Zarządu Dróg Powiatowych w Lesznie decyzji zezwalającej na zajęcie pasa drogowego, prowadzenie robót i ustalającej za powyższe zajęcie stosownej opłaty oraz decyzji zezwalającej na umieszczenie ww. inwestycji w pasie drogowym.

Inwestor będący stroną ponosi pełną odpowiedzialność za powstałe szkody: obiektów budowlanych, umieszczonych urządzeń, przedmiotów, materiałów niezwiązanych z potrzebami zarządzania drogami lub potrzebami ruchu drogowego, uszkodzenia drzew krzewów pasa zieleni, i mienia oraz inne wynikłe szkody, podczas prowadzenia prac budowlanych związanych z umieszczaniem przedmiotowej inwestycji w pasie drogowym. Inwestor lub wykonawca działający w imieniu Inwestora zobowiązany jest do niezwłocznego powiadomienia odpowiednich służb ratunkowych, jak i właściciela lub użytkownika o zaistniałym zdarzeniu oraz zobowiązany jest do natychmiastowego usunięcia zagrożenia bezpieczeństwa użytkowników dróg. Inwestor własnym staraniem i kosztem zobowiązany jest do naprawy powstałych szkód.

Od niniejszej decyzji służy prawo odwołania do Samorządowego Kolegium Odwoławczego w Lesznie w terminie 14 dni od dnia otrzymania decyzji za pośrednictwem Zarządu Dróg Powiatowych w Lesznie. Wniesienie odwołania w terminie wstrzymuje wykonanie decyzji.

Strona może w terminie 14 dni zrzec się prawa do wniesienia odwołania. Z dniem doręczenia organowi, który wydał decyzję oświadczenia o zrzeczeniu się prawa do wniesienia odwołania przez stronę, decyzja staje się ostateczna i prawomocna.

Zał. nr 1. Projekt zagospodarowania terenu z wkreśloną inwestycją.

Z up. Zarządu Powiatu Leszczyńskiego
Kierownik
Zarządu Dróg Powiatowych
w Lesznie
mgr inż. Bartosz Kowalski

Otrzymują:
1. Wójt Gminy Święciechowa
   ul. Ułańska 4, 64-115 Święciechowa
2. a/a

Sprawę prowadzi:
Arkadiusz Gierlik
Specjalista ds. dróg i mostów
tel.: 65-525-69-84

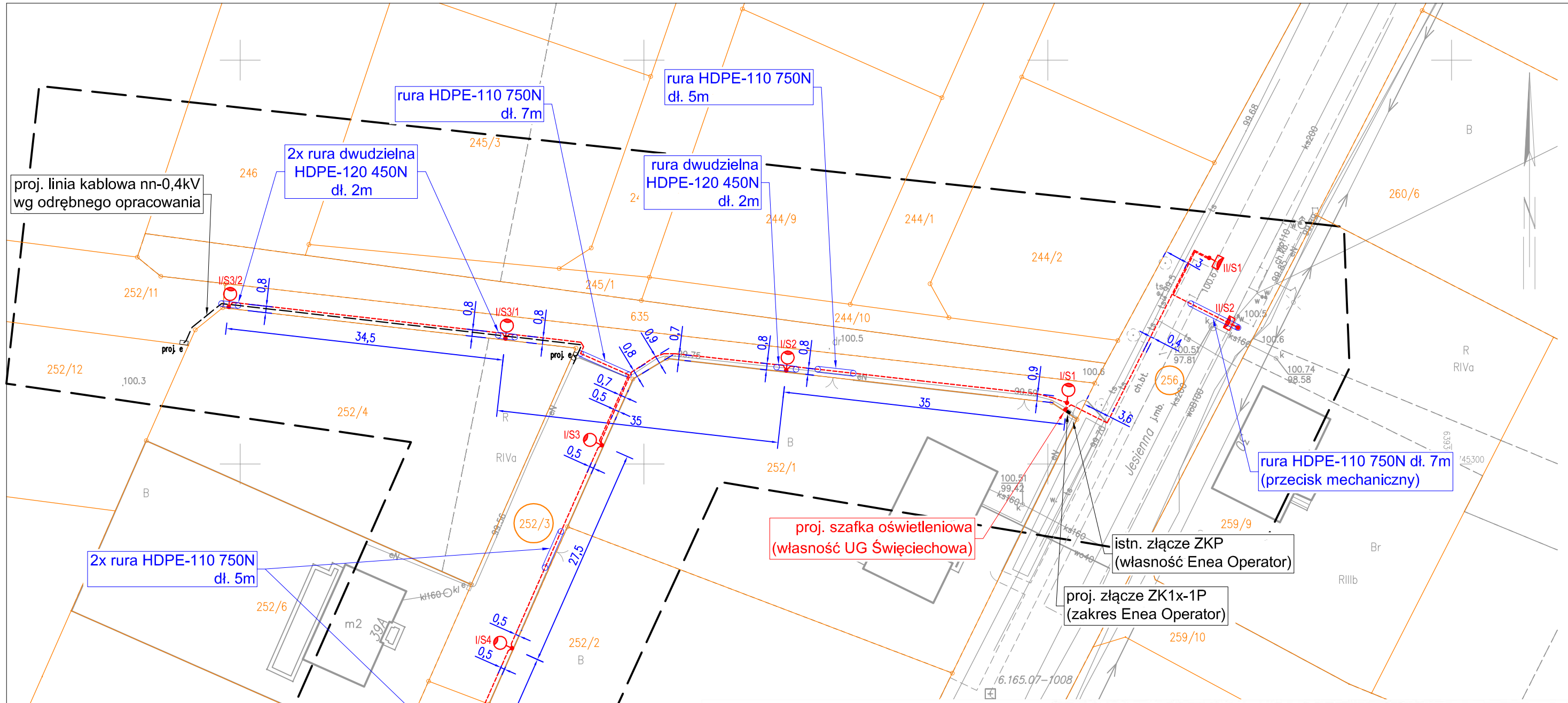

LEGENDA:

	PROJEKTOWANY SŁUP OŚWIETLENIOWY : • słup aluminiowy anodowany, o gr. ścianki 3,5mm i wys. h=8,0m • średnica przy podstawie 178mm, średnica zakończenia 60mm • fundament prefabrykowany typu B-70 • oprawa montowana na wysięgniku rurowym: a) wysięgnik 1-ramienny, dł. 1m, kąt nachylenia 5° b) dwukomorowa konstrukcja z aluminium malowanego proszkowo c) moc oprawy 28W d) skuteczność świetlna min. 155lm/W ±2% e) optyka RM7 f) temperatura barwowa 4000K g) stopień ochrony IP66, II klasa ochronności h) certyfikaty ENEC, ENEC+, Zhaga ZD4i
	PROJEKTOWANY SŁUP OŚWIETLENIOWY : • słup aluminiowy anodowany, o gr. ścianki 3mm i wys. h=5,0m • średnica przy podstawie 114mm, średnica zakończenia 60mm • fundament prefabrykowany typu B-50 • oprawa montowana bezpośrednio na słupie: a) kąt nachylenia 10° b) dwukomorowa konstrukcja z aluminium malowanego proszkowo c) moc oprawy 28W d) skuteczność świetlna min. 155lm/W ±2% e) optyka PP1 f) temperatura barwowa 5700K g) stopień ochrony IP66, II klasa ochronności h) certyfikaty ENEC, ENEC+, Zhaga ZD4i
	Linia kablowa oświetleniowa nn-0,4kV typu YAKY 4x25 dł. 250(286)m (całość w rurze ochronnej HDPE-75 450N)
	Rura osłonowa niebieska HDPE-110 750N

Załącznik nr 1 do decyzji
nr ZDP 3443.E.68.3364.2025
z dnia 10.10.2025
podpis

OCHRONA OD PORAŻEŃ:
SAMOCZYNNE WYŁĄCZENIE
ZASILANIA W UKŁADZIE SIECI TN-C

Poświadczam, że niniejszy dokument został opracowany w wyniku wykonania prac geodezyjnych, których rezultaty zawiera operat techniczny pozytywnie zweryfikowany przez organ służby geodezyjnej. Jednocześnie informuję, że jestem świadomy odpowiedzialności karnej za złożenie fałszywego oświadczenia.

Identyfikator zgłoszenia prac geodezyjnych	GD.6640.1519.2025
Organ służby geodezyjnej, który otrzymał zgłoszenia	Starosta Leszczyński
Numer oraz data sporządzenia dokumentu zawierającego wynik pozytywnej weryfikacji	GD.6640.1519.2025_44988 z dnia 16.07.2025 r.
Wykonawca prac geodezyjnych	Usługi Geodezyjno – Kartograficzne Wiesław Ławecki ul. Jana Dekana 16, 64 – 100 Leszno
Imię i nazwisko, numer uprawnień zawodowych oraz podpis kierownika prac	Wiesław Ławecki uprawnienia zawodowe numer 13708 ..... podpis

MAPA DO CELÓW PROJEKTOWYCH
Skala 1 : 500

Oznaczenie kancelaryjne zgłoszenia pracy geodezyjnej		GD.6640.1519.2025
Nazwa miejscowości		DŁUGIE STARE
Jednostka ewidencyjna	nazwa – identyfikator	Święciechowa – 301305_2.
Obręb ewidencyjny	nazwa – identyfikator	Długie Stare – 0009
Ulica		Jesienna
Sekcja mapy		6.165.07.24.3.1
Nazwa układu współrzędnych	Prostokątnych płaskich	2000/18
	Układu wysokości	PL-EVRF2007-NH
Oznaczenie granic obszaru, który był przedmiotem aktualizacji		
Data opracowania mapy		03.07.2025

USŁUGI GEODEZYJNO-KARTOGRAFICZNE
Wiesław Ławecki
64-100 Leszno, ul. Jana Dekana 16
tel. 65 526 13 83, 601 89 13 10
Regon 100121910 NIP 698-156-12-83

Nazwa/imię i nazwisko wykonawcy
Podpis osoby reprezentującej wykonawcę

GEODETA UPRAWNIONY
Wiesław Ławecki
upr. nr 13708 MGPiB

imię i nazwisko kierownika prac geodezyjnych

Nie wyklucza się istnienia w terenie innych nie wykazanych na niniejszej mapie urządzeń podziemnych, które nie były zgłoszone do inwentaryzacji lub o których brak jest w danych archiwalnych

JEDNOSTKA PROJEKTOWA:	KMSP sp. z o.o. ul. Słoneczna 1, 64-100 Leszno m.kmsprojekt@gmail.com 607-931-651	KMS projekt			
OBIEKT I ADRES:	BUDOWA OŚWIETLENIA ULICZNEGO dz. nr ewid. 252/3, 252/8, 256 jedn. ewid. 301305_2 Święciechowa, obręb 0009 Długie Stare	**PROJEKTANT:** mgr inż. Marek ZDŁAWSKI specjalność instalacyjna upr. nr WKP/0467/POOE/14 (za zgodność mapy z oryginałem)			
INWESTOR I ADRES:	GMINA ŚWIĘCIECHOWA ul. Ulańska 4; 64-115 Święciechowa	**ASYSTENT:** inż. H. Ratajczak			
NAZWA RYSUNKU:	Projekt zagospodarowania terenu			**NUMER RYSUNKU:**	**PZT**
BRANŻA:	ELEKTRYCZNA	**DATA:**	2025	**SKALA:**	1:500

3.3. Uzgodnienie z Wójtem Gminy Święciechowa

GMINA ŚWIĘCIECHOWA
URZĄD GMINY W ŚWIĘCIECHOWIE
ul. Ułańska 4, 64-115 Święciechowa
Tel. 65 5333510, Fax 65 5299548, e-mail: urzadgminy@swieciechowa.pl
www.swieciechowa.pl, www.bip.swieciechowa.pl, ePUAP: /swieciechowa/skrytka
adres do e-Doręczeń: AE:PL-33123-54367-DJTCW-17

ZP.7230.122.2025

Święciechowa, 1.10.2025 r.

KMS Projekt Marek Żelawski
ul. Słoneczna 1
64-100 Leszno

Odpowiadając na wniosek z dnia 10.10.2025 r. w sprawie uzgodnienia lokalizacji projektowanej linii elektroenergetycznej oświetlenia ulicznego nN-0,4kV wraz z infrastrukturą towarzyszącą (słupy i szafka) w m. Długie Stare, tut. organ **wyraża zgodę** na wykonanie prac w zakresie drogi wewnętrznej – ul. Zakątek (dz. nr ewid. 252/3 i 252/8) w obr. Długie Stare, zgodnie z załączonym projektem zagospodarowania terenu.

Stan drogi sprzed wykonania robót ziemnych należy bezwzględnie przywrócić do stanu pierwotnego.

Inwestorem zadanie będzie Gmina Święciechowa.

Z poważaniem

WÓJT
mgr Mikołaj Kostaniak

Załącznik 1.

1. Plan sytuacyjny – 1 egz.

Przygotował:
Przemysław Kołodziej
Tel. 65 5333 518 E-mail: planowanieprzestrzenne@swieciechowa.pl

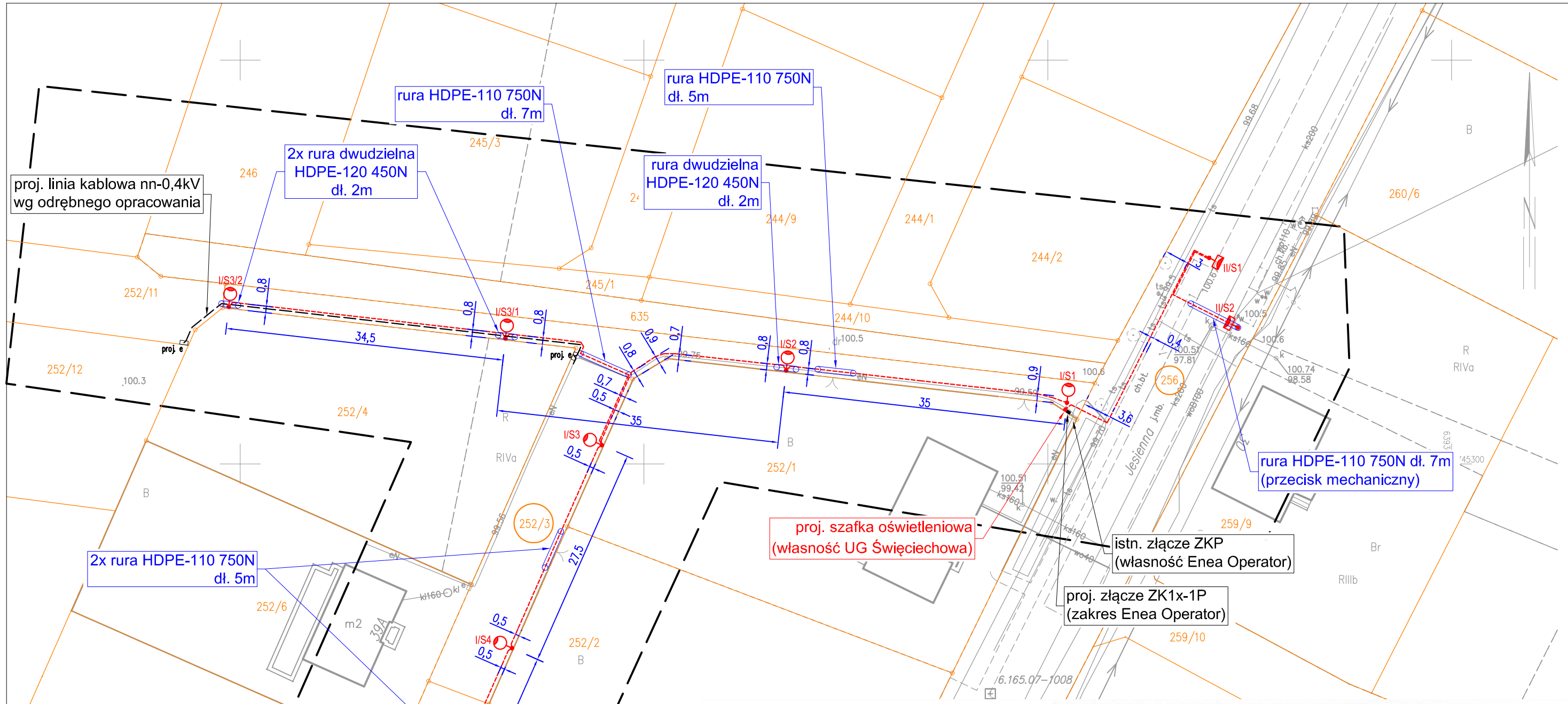

LEGENDA:

	PROJEKTOWANY SŁUP OŚWIETLENIOWY : • słup aluminiowy anodowany, o gr. ścianki 3,5mm i wys. h=8,0m • średnica przy podstawie 178mm, średnica zakończenia 60mm • fundament prefabrykowany typu B-70 • oprawa montowana na wysięgniku rurowym: a) wysięgnik 1-ramienny, dł. 1m, kąt nachylenia 5° b) dwukomorowa konstrukcja z aluminium malowanego proszkowo c) moc oprawy 28W d) skuteczność świetlna min. 155lm/W ±2% e) optyka RM7 f) temperatura barwowa 4000K g) stopień ochrony IP66, II klasa ochronności h) certyfikaty ENEC, ENEC+, Zhaga ZD4i
	PROJEKTOWANY SŁUP OŚWIETLENIOWY : • słup aluminiowy anodowany, o gr. ścianki 3mm i wys. h=5,0m • średnica przy podstawie 114mm, średnica zakończenia 60mm • fundament prefabrykowany typu B-50 • oprawa montowana bezpośrednio na słupie: a) kąt nachylenia 10° b) dwukomorowa konstrukcja z aluminium malowanego proszkowo c) moc oprawy 28W d) skuteczność świetlna min. 155lm/W ±2% e) optyka PP1 f) temperatura barwowa 5700K g) stopień ochrony IP66, II klasa ochronności h) certyfikaty ENEC, ENEC+, Zhaga ZD4i
	Linia kablowa oświetleniowa nn-0,4kV typu YAKY 4x25 dł. 250(286)m (całość w rurze ochronnej HDPE-75 450N)
	Rura osłonowa niebieska HDPE-110 750N

WÓJT
Dariusz Kosieniak

GMINA ŚWIĘCIECHOWA
64-115 ŚWIĘCIECHOWA
ul. Ułańska 4

OCHRONA OD PORAŻEŃ:
SAMOCZYNNE WYŁĄCZENIE ZASILANIA W UKŁADZIE SIECI TN-C

Poświadczam, że niniejszy dokument został opracowany w wyniku wykonania prac geodezyjnych, których rezultaty zawiera operat techniczny pozytywnie zweryfikowany przez organ służby geodezyjnej. Jednocześnie informuję, że jestem świadomy odpowiedzialności karnej za złożenie fałszywego oświadczenia.

Identyfikator zgłoszenia prac geodezyjnych	GD.6640.1519.2025
Organ służby geodezyjnej, który otrzymał zgłoszenia	Starosta Leszczyński
Numer oraz data sporządzenia dokumentu zawierającego wynik pozytywnej weryfikacji	GD.6640.1519.2025_44988 z dnia 16.07.2025 r.
Wykonawca prac geodezyjnych	Usługi Geodezyjno – Kartograficzne Wiesław Ławecki ul. Jana Dekana 16, 64 – 100 Leszno
Imię i nazwisko, numer uprawnień zawodowych oraz podpis kierownika prac	Wiesław Ławecki uprawnienia zawodowe numer 13708 ..... podpis

MAPA DO CELÓW PROJEKTOWYCH
Skala 1 : 500

Oznaczenie kancelaryjne zgłoszenia pracy geodezyjnej		GD.6640.1519.2025
Nazwa miejscowości		DŁUGIE STARE
Jednostka ewidencyjna	nazwa – identyfikator	Święciechowa – 301305_2.
Obręb ewidencyjny	nazwa – identyfikator	Długie Stare – 0009
Ulica		Jesienna
Sekcja mapy		6.165.07.24.3.1
Nazwa układu współrzędnych	Prostokątnych płaskich	2000/18
	Układu wysokości	PL-EVRF2007-NH
Oznaczenie granic obszaru, który był przedmiotem aktualizacji		— — —
Data opracowania mapy		03.07.2025

USŁUGI GEODEZYJNO-KARTOGRAFICZNE
Wiesław Ławecki
64-100 Leszno, ul. Jana Dekana 16
tel. 65 526 13 83, 601 89 13 10
Regon 100121910 NIP 698-156-12-83

Nazwa/imię i nazwisko wykonawcy
Podpis osoby reprezentującej wykonawcę

GEODETA UPRAWNIONY
Wiesław Ławecki
upr. nr 13708 MGPiB

imię i nazwisko kierownika prac geodezyjnych

Nie wyklucza się istnienia w terenie innych nie wykazanych na niniejszej mapie urządzeń podziemnych, które nie były zgłoszone do inwentaryzacji lub o których brak jest w danych archiwalnych

JEDNOSTKA PROJEKTOWA:	KMSP sp. z o.o. ul. Słoneczna 1, 64-100 Leszno m.kmsprojekt@gmail.com 607-931-651			KMS projekt	
OBIEKT I ADRES:	BUDOWA OŚWIETLENIA ULICZNEGO dz. nr ewid. 252/3, 252/8, 256 jedn. ewid. 301305_2 Święciechowa, obręb 0009 Długie Stare			**PROJEKTANT:** mgr inż. Marek ŻELAWSKI specjalność instalacyjna upr. nr WKP/0163/POOE/14 (za zgodność kopii z oryginałem)	
INWESTOR I ADRES:	GMINA ŚWIĘCIECHOWA ul. Ułańska 4; 64-115 Święciechowa			**ASYSTENT:** inż. H. Ratajczak	
NAZWA RYSUNKU:	Projekt zagospodarowania terenu			**NUMER RYSUNKU:**	**PZT**
BRANŻA:	ELEKTRYCZNA	**DATA:**	2025	**SKALA:**	1:500

3.4. Protokół z narady koordynacyjnej ZUD

GD.6630.409.2025

Leszno, dn. 31.10.2025 r.

STAROSTA LESZCZYŃSKI

Znak sprawy: GD.6630.409.2025

ODPIS
PROTOKOŁU Z NARADY KOORDYNACYJNEJ
zakończonej w dniu 31.10.2025 r.
w sprawie usytuowania projektowanej sieci uzbrojenia terenu

Przedmiot narady:	**Linia kablowa nN oświetlenia ulicznego.**
Lokalizacja:	**Święciechowa** **Długie Stare, dz.: 252/3, 252/8, 256**
Wnioskodawca:	KMSP SP. Z O.O ul. Słoneczna 1, 64-100 Leszno
Inwestor:	GMINA ŚWIĘCIECHOWA ul. Ułańska 4, 64-115 Święciechowa
Projektant:	MAREK ŻELAWSKI Inne upr.: budowlane: WKP/0161/POOE/14
Przewodniczący/protokolant:	ALEKSANDRA JANKOWSKA - Główny Specjalista
Sposób przeprowadzenia narady:	elektroniczny
Data wpływu:	09.10.2025 r.
Uwagi/informacje dodatkowe:	Wniosek złożony przez firmę projektową

PODSUMOWANIE NARADY

Uzgodniono pozytywnie z uwagami

W wyniku narady koordynacyjnej projekt został wniesiony do bazy GESUT powiatu.

Stanowisko Przewodniczącego:

- na mapie brak projektowanego przyłącza energetycznego GD.6630.366.2025 - patrz załącznik.

Lista uczestników narady koordynacyjnej wraz z uwagami

Lp.	**Nazwa instytucji** Sposób uczestnictwa	**Stanowisko** Uwagi	**Imię i nazwisko uczestnika**
1	**ENEA Operator Sp. z o.o.** **Rejon Dystrybucji Leszno** **ul. Grunwaldzka 128** **64-100 Leszno** elektroniczny	**Stanowisko pozytywne** Skrzyżowanie z siecią energetyczną nN. Zachować szczególną ostrożności przy prowadzeniu robót ziemnych. Przed przystąpieniem do prac określić głębokość posadowienia infrastruktury elektroenergetycznej i potwierdzić jej rzeczywisty przebieg poprzez ręczne wykonanie przekopów próbnych, pod nadzorem przedstawiciela ENEA Operator. Zbliżenia, skrzyżowania z	**Szymon Kowalczyk**

Dokument wygenerował(a): Aleksandra Jankowska, dn. 04-11-2025 07:48:29
Jeżeli dokument jest wystawiony elektronicznie, to nie wymaga podpisu analogowego ani pieczęci, lecz wymaga podpisu elektronicznego.
Uwaga: podpis elektroniczny jest niewidoczny – można go zweryfikować tylko odpowiednim programem

		sieciami energetycznymi zabezpieczyć i wykonać zgodnie z właściwymi regulacjami normatywnymi N SEP-E 004, PN-E-05100-1/98 lub PN-EN 50341. W miejscu skrzyżowania i zbliżenia do kabla energetycznego, wykopy należy prowadzić ręcznie. Kabel w wykopie zabezpieczyć, zachować normatywną odległość. Przed zasypaniem skrzyżowań projektowanej infrastruktury z sieciami i urządzeniami ENEA Operator, zgłosić ten fakt celem sprawdzenia poprawności wykonania prac. Odtworzyć oznaczenie ostrzegawcze istniejących urządzeń podziemnych. W przypadku natrafienia podczas prowadzenia robót ziemnych, na urządzenia elektroenergetyczne nie naniesione na podkład mapowy należy je zabezpieczyć i powiadomić ENEA Operator/RD. w celu ustalenia dalszego trybu postępowania.	
2	**Wójt Gminy Święciechowa** **ul. Ułańska 4** **64-115 Święciechowa** elektroniczny	**Stanowisko pozytywne** Opiniuję pozytywnie	**Maciej Adamski**
3	**Zakład Usług Wodnych we Wschowie Sp. z o.o.** **ul. Nowopolna 5** **67-400 Wschowa** elektroniczny	**Stanowisko pozytywne** Uzgodniono bez uwag.	**Kacper Brzeskot**
4	**Fiberhost S.A.** **Wysogotowo** **ul. Wierzbowa 84** **62-081 Przeźmierowo** elektroniczny	**Stanowisko pozytywne** Warunki jakie należy spełnić przy realizacji robót na infrastrukturze FIBERHOST S.A.: 1. Lokalizację podziemnych urządzeń telekomunikacyjnych należy potwierdzić w terenie za pomocą przekopów próbnych. 2. Inwestor/Wykonawca zobowiązany jest do zabezpieczenia przed uszkodzeniem infrastruktury FIBERHOST S.A. w sposób umożliwiający dalszą eksploatację, konserwację, modernizację czy naprawę. 3. Termin prac należy zgłosić, z co najmniej 3-tygodniowym wyprzedzeniem, do Network Operations Center, tel. (61) 222 22 11 oraz prace.planowe@fiberhost.com. 4. Zobowiązuje się Inwestora i Wykonawcę robót do prowadzenia prac w sposób wykluczający możliwość powstania awarii sieci lub urządzeń FIBERHOST S.A. W przypadku uszkodzenia w trakcie prowadzenia robót, infrastruktury FIBERHOST S.A. należy ją zabezpieczyć i bezwzględnie powiadomić FIBERHOST S.A. tel. (61) 222 22 11. Inwestor ponosi odpowiedzialność materialną i karną wynikającą z Kodeksu Cywilnego za spowodowanie uszkodzeń infrastruktury FIBERHOST S.A. w czasie wykonywania robót oraz za szkody, które mogłyby powstać w przyszłości na skutek przeprowadzonych robót w tym strat tytułem braku transmisji, tj. w szczególności strat powstałych w związku z karami wynikającymi z łączących FIBERHOST z abonentami Service-Level Agreement. 5. Wszelkie prace wykonywane w pobliżu infrastruktury FIBERHOST S.A. (skrzyżowania lub zbliżenia) czy też prace związane z przebudową infrastruktury należy wykonać ręcznie zgodnie z obowiązującymi przepisami, z należytą ostrożnością, zachowując normatywne odległości, pod nadzorem osoby wskazanej przez jej właściciela (FIBERHOST S.A.). Koszt płatnego nadzoru wynosi 200 zł netto + VAT za jedną roboczogodzinę. Zabezpieczyć dwudzielnymi rurami grubościennymi na koszt Inwestora. Przed zasypaniem miejsca zabezpieczeń podlegają odbiorowi przez służby techniczne FIBERHOST S.A. 6. Przy natrafieniu w trakcie wizji lokalnej dokonywanej przez projektanta lub podczas robót ziemnych, na urządzenia FIBERHOST S.A. nie naniesione na podkład mapowy, należy je zabezpieczyć i powiadomić FIBERHOST S.A. w celu ustalenia	**Hubert Kolasiński**

		trybu dalszego postępowania. 7. W przypadku konieczności przebudowy lub przemieszczenia urządzeń telekomunikacyjnych FIBERHOST S.A., Inwestor opracuje dokumentację projektowo-kosztorysową zgodnie z normą ZN-15/OPL-004, która musi być uzgodniona i zaakceptowana przez przedstawiciela FIBERHOST S.A. oraz zleci wykonanie robót firmie specjalistycznej na własny koszt. W przypadku konieczności poniesienia kosztów przez FIBERHOST S.A., Inwestor przedstawi ich skosztorysowaną wartość do akceptacji przez FIBERHOST S.A. 8. Ewentualne przebudowy kabli światłowodowych należy dokonać w godzinach nocnych (od 24:00 do 6:00). 9. Ewentualne prace związane z przebudową infrastruktury zostaną protokolarnie odebrane przez osobę wskazaną przez właściciela infrastruktury (FIBERHOST S.A.). 10. W przypadku konieczności przebudowy sieci, po zakończeniu prac Inwestor jest zobowiązany do przekazania dokumentacji powykonawczej przebudowanej sieci która jest warunkiem odbioru prac. 11. Zmiany posadowienia istniejącej infrastruktury telekomunikacyjnej należy powykonawczo nanieść na mapy i dostarczyć do FIBERHOST S.A. w formie inwentaryzacji geodezyjnej w terminie 3 miesięcy od zakończenia prac.	
5	**GAZ-SYSTEM S.A. Oddział w Poznaniu** **ul. Grobla 15** **61-859 Poznań** elektroniczny	**Stanowisko pozytywne** BEZ UWAG	**Janusz Wesołowski**
6	**Orange Polska S.A.** **ul. Głogowska 19** **60-702 Poznań** **lub** **Żelazna 2** **40-851 Katowice**	**Uczestnik nieobecny na naradzie** Przedstawiciel branży nie uczestniczył w naradzie koordynacyjnej.	
7	**PKN ORLEN S.A. Odział PGNiG w Zielonej Górze** **ul. Bohaterów Westerplatte 15** **65-034 Zielona Góra** elektroniczny	**Stanowisko pozytywne** Brak uwag	**Marek Bartkowiak**
8	**Wielkopolska Sieć Szerokopasmowa S.A. (Operator WSS sp. z o.o.) Wysogotowo** **ul. Wierzbowa 84** **62-081 Przeźmierowo** elektroniczny	**Stanowisko pozytywne** Warunki jakie należy spełnić przy realizacji robót na infrastrukturze FIBERHOST S.A.: 1. Lokalizację podziemnych urządzeń telekomunikacyjnych należy potwierdzić w terenie za pomocą przekopów próbnych. 2. Inwestor/Wykonawca zobowiązany jest do zabezpieczenia przed uszkodzeniem infrastruktury FIBERHOST S.A. w sposób umożliwiający dalszą eksploatację, konserwację, modernizację czy naprawę. 3. Termin prac należy zgłosić, z co najmniej 3-tygodniowym wyprzedzeniem, do Network Operations Center, tel. (61) 222 22 11 oraz prace.planowe@fiberhost.com. 4. Zobowiązuje się Inwestora i Wykonawcę robót do prowadzenia prac w sposób wykluczający możliwość powstania awarii sieci lub urządzeń FIBERHOST S.A. W przypadku uszkodzenia w trakcie prowadzenia robót, infrastruktury FIBERHOST S.A. należy ją zabezpieczyć i bezwzględnie powiadomić FIBERHOST S.A. tel. (61) 222 22 11. Inwestor ponosi odpowiedzialność materialną i karną wynikającą z Kodeksu Cywilnego za spowodowanie uszkodzeń	**Hubert Kolasiński**

		infrastruktury FIBERHOST S.A. w czasie wykonywania robót oraz za szkody, które mogłyby powstać w przyszłości na skutek przeprowadzonych robót w tym strat tytułem braku transmisji, tj. w szczególności strat powstałych w związku z karami wynikającymi z łączących FIBERHOST z abonentami Service-Level Agreement. 5. Wszelkie prace wykonywane w pobliżu infrastruktury FIBERHOST S.A. (skrzyżowania lub zbliżenia) czy też prace związane z przebudową infrastruktury należy wykonać ręcznie zgodnie z obowiązującymi przepisami, z należytą ostrożnością, zachowując normatywne odległości, pod nadzorem osoby wskazanej przez jej właściciela (FIBERHOST S.A.). Koszt płatnego nadzoru wynosi 200 zł netto + VAT za jedną roboczogodzinę. Zabezpieczyć dwudzielnymi rurami grubościennymi na koszt Inwestora. Przed zasypaniem miejsca zabezpieczeń podlegają odbiorowi przez służby techniczne FIBERHOST S.A. 6. Przy natrafieniu w trakcie wizji lokalnej dokonywanej przez projektanta lub podczas robót ziemnych, na urządzenia FIBERHOST S.A. nie naniesione na podkład mapowy, należy je zabezpieczyć i powiadomić FIBERHOST S.A. w celu ustalenia trybu dalszego postępowania. 7. W przypadku konieczności przebudowy lub przemieszczenia urządzeń telekomunikacyjnych FIBERHOST S.A., Inwestor opracuje dokumentację projektowo-kosztorysową zgodnie z normą ZN-15/OPL-004, która musi być uzgodniona i zaakceptowana przez przedstawiciela FIBERHOST S.A. oraz zleci wykonanie robót firmie specjalistycznej na własny koszt. W przypadku konieczności poniesienia kosztów przez FIBERHOST S.A., Inwestor przedstawi ich skosztorysowaną wartość do akceptacji przez FIBERHOST S.A. 8. Ewentualne przebudowy kabli światłowodowych należy dokonać w godzinach nocnych (od 24:00 do 6:00). 9. Ewentualne prace związane z przebudową infrastruktury zostaną protokolarnie odebrane przez osobę wskazaną przez właściciela infrastruktury (FIBERHOST S.A.). 10. W przypadku konieczności przebudowy sieci, po zakończeniu prac Inwestor jest zobowiązany do przekazania dokumentacji powykonawczej przebudowanej sieci która jest warunkiem odbioru prac. 11. Zmiany posadowienia istniejącej infrastruktury telekomunikacyjnej należy powykonawczo nanieść na mapy i dostarczyć do FIBERHOST S.A. w formie inwentaryzacji geodezyjnej w terminie 3 miesięcy od zakończenia prac.	
9	**Wodociągi Leszczyńskie Sp. z o.o.** **ul. Lipowa 76A** **64-100 Leszno** elektroniczny	**Stanowisko pozytywne** Skrzyżowanie z ist. siecią kanalizacji sanitarnej.	**Katarzyna Wojciechowska**
	Wnioskodawca		**KMSP SP. Z O.O**

Treść protokołu została uzgodniona z osobami, które uczestniczyły w naradzie wyłącznie za pomocą środków komunikacji elektronicznej.

GD.6630.409.2025

Z upoważnienia Starosty Leszczyńskiego
ALEKSANDRA JANKOWSKA - Główny Specjalista

Z up. STAROSTY
Aleksandra Jankowska
Główny specjalista
w Wydziale Geodezji

Dokument podpisany przez Aleksandra Jankowska
Data: 2025.11.04 07:59:06 CET

.....
Podpis przewodniczącego narady/protokolanta

POUCZENIE:

1. Przedstawiciele instytucji zostali zawiadomieni o sposobie, terminie i miejscu przeprowadzenia narady koordynacyjnej zgodnie z ustawą Ustawa z dnia 17 maja 1989 r. - Prawo geodezyjne i kartograficzne (Dz. U. z 2024 r. poz. 1151 z późn. zm.). W myśl art. 28b ust. 3 pkt 4 tej ustawy w naradzie koordynacyjnej mogą wziąć udział również inne podmioty, które mogą być zainteresowane rezultatami narady koordynacyjnej, w szczególności zarządzające terenami zamkniętymi, w przypadku sytuowania części projektowanych sieci na tych terenach.

2. Niniejsze uzgodnienie wykonano w oparciu o treść mapy zasadniczej, która może nie zawierać projektów wszystkich urządzeń podziemnych nie podlegających uzgodnieniu na mocy art. 28b ust. 2 ustawy Ustawa z dnia 17 maja 1989 r. - Prawo geodezyjne i kartograficzne (Dz. U. z 2024 r. poz. 1151 z późn. zm.).

3. Znaki geodezyjne, urządzenia zabezpieczające te znaki oraz budowle triangulacyjne podlegają ochronie w myśl art. 15 ustawy Ustawa z dnia 17 maja 1989 r. - Prawo geodezyjne i kartograficzne (Dz. U. z 2024 r. poz. 1151 z późn. zm.).

Dokument wygenerował(a): Aleksandra Jankowska, dn. 04-11-2025 07:48:29
Jeżeli dokument jest wystawiony elektronicznie, to nie wymaga podpisu analogowego ani pieczęci, lecz wymaga podpisu elektronicznego.
Uwaga: podpis elektroniczny jest niewidoczny – można go zweryfikować tylko odpowiednim programem

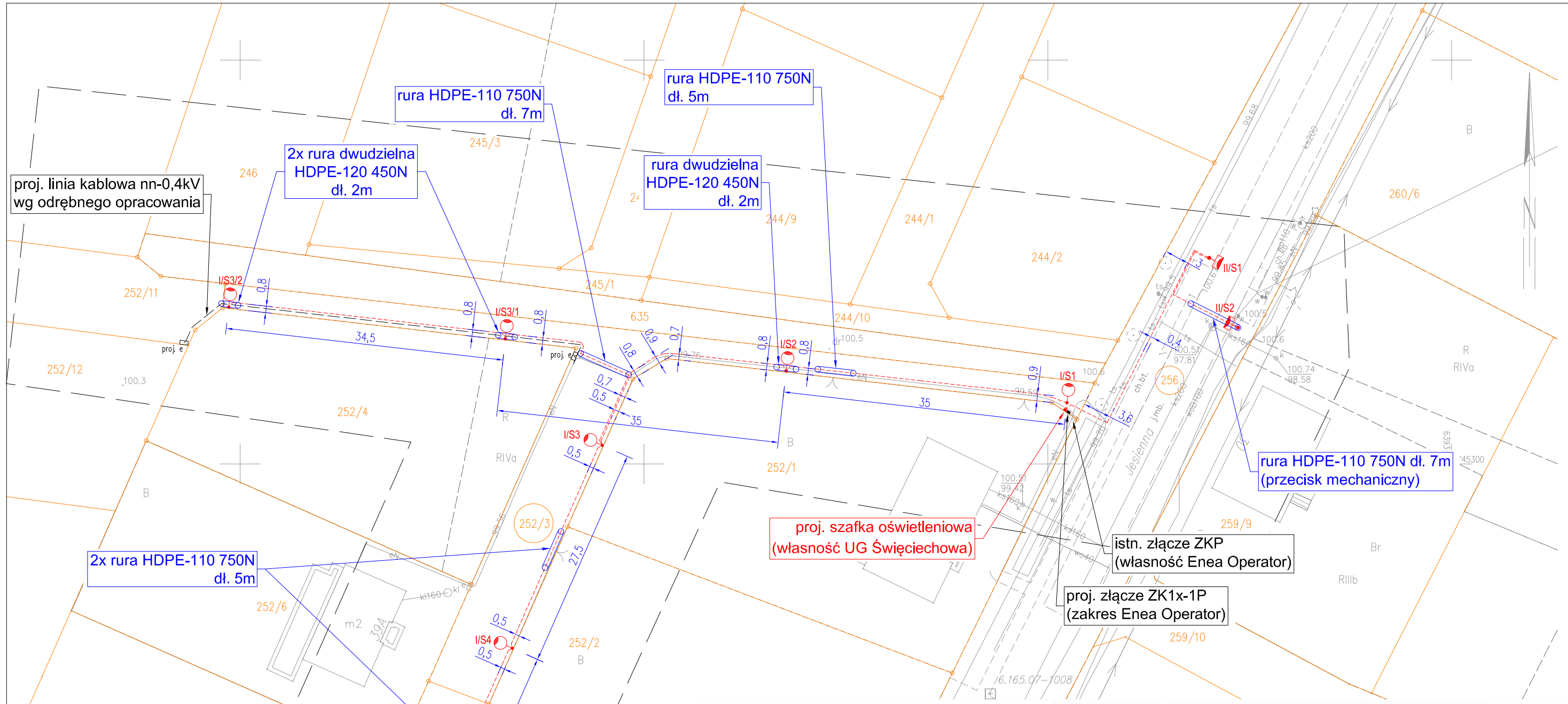

LEGENDA:

	PROJEKTOWANY SŁUP OŚWIETLENIOWY : • słup aluminiowy anodowany, o gr. ścianki 3,5mm i wys. h=8,0m • średnica przy podstawie 178mm, średnica zakończenia 60mm • fundament prefabrykowany typu B-70 • oprawa montowana na wysięgniku rurowym: a) wysięgnik 1-ramienny, dł. 1m, kąt nachylenia 5° b) dwukomorowa konstrukcja z aluminium malowanego proszkowo c) moc oprawy 28W d) skuteczność świetlna min. 155lm/W ±2% e) optyka RM7 f) temperatura barwowa 4000K g) stopień ochrony IP66, II klasa ochronności h) certyfikaty ENEC, ENEC+, Zhaga ZD4i
	PROJEKTOWANY SŁUP OŚWIETLENIOWY : • słup aluminiowy anodowany, o gr. ścianki 3mm i wys. h=5,0m • średnica przy podstawie 114mm, średnica zakończenia 60mm • fundament prefabrykowany typu B-50 • oprawa montowana bezpośrednio na słupie: a) kąt nachylenia 10° b) dwukomorowa konstrukcja z aluminium malowanego proszkowo c) moc oprawy 28W d) skuteczność świetlna min. 155lm/W ±2% e) optyka PP1 f) temperatura barwowa 5700K g) stopień ochrony IP66, II klasa ochronności h) certyfikaty ENEC, ENEC+, Zhaga ZD4i
	Linia kablowa oświetleniowa nn-0,4kV typu YAKY 4x25 dł. 250(286)m (całość w rurze ochronnej HDPE-75 450N)
	Rura osłonowa niebieska HDPE-110 750N

UWAGI
1) W trakcie wykopów, zwrócić szczególną uwagę na kabel Enea Operator, przebiegający równolegle do proj. kabla oświetleniowego.
2) Wykopy wykonywać tak, aby kabel Enea Operator nie został w żaden sposób naruszony/uszkodzony.
3) W miejscach zbliżeń z fundamentami, na kabel Enea Operator nałożyć rurę dwudzielną HDPE-120 450N.

PODPIS ZAUFANY
MAREK ŻELAWSKI
Dokument podpisany elektronicznie podpisem zaufanym

OCHRONA OD PORAŻEŃ:
SAMOCZYNNE WYŁĄCZENIE ZASILANIA W UKŁADZIE SIECI TN-C

Starosta Leszczyński
Dokumentacja projektowa nr
GD.6630.409.2025
była przedmiotem narady
koordynacyjnej przeprowadzonej
za pomocą środków
komunikacji elektronicznej
zakończonej w dniu: 31-10-2025
Z up. Starosty
ALEKSANDRA JANKOWSKA - Główny Specjalista
PRZEWODNICZĄCY NARADY
KOORDYNACYJNEJ

Dokument podpisany
przez Aleksandra
Jankowska
Data: 2025.11.04
07:58:03 CET

Z up. STAROSTY
Aleksandra Jankowska
Główny specjalista
w Wydziale Geodezji

Poświadczam, że niniejszy dokument został opracowany w wyniku wykonania prac geodezyjnych, których rezultaty zawiera operat techniczny pozytywnie zweryfikowany przez organ służby geodezyjnej. Jednocześnie informuję, że jestem świadomy odpowiedzialności karnej za złożenie fałszywego oświadczenia.

Identyfikator zgłoszenia prac geodezyjnych	GD.6640.1519.2025
Organ służby geodezyjnej, który otrzymał zgłoszenia	Starosta Leszczyński
Numer oraz data sporządzenia dokumentu zawierającego wynik pozytywnej weryfikacji	GD.6640.1519.2025_44988 z dnia 16.07.2025 r.
Wykonawca prac geodezyjnych	Usługi Geodezyjno – Kartograficzne Wiesław Ławecki ul. Jana Dekana 16, 64 – 100 Leszno
Imię i nazwisko, numer uprawnień zawodowych oraz podpis kierownika prac	Wiesław Ławecki uprawnienia zawodowe numer 13708 ..... podpis

MAPA DO CELÓW PROJEKTOWYCH
Skala 1 : 500

Oznaczenie kancelaryjne zgłoszenia pracy geodezyjnej		GD.6640.1519.2025
Nazwa miejscowości		DŁUGIE STARE
Jednostka ewidencyjna	nazwa – identyfikator	Święciechowa – 301305_2.
Obręb ewidencyjny	nazwa – identyfikator	Długie Stare – 0009
Ulica		Jesienna
Sekcja mapy		6.165.07.24.3.1
Nazwa układu współrzędnych	Prostokątnych płaskich	2000/18
	Układu wysokości	PL-EVRF2007-NH
Oznaczenie granic obszaru, który był przedmiotem aktualizacji		— — —
Data opracowania mapy		03.07.2025

USŁUGI GEODEZYJNO-KARTOGRAFICZNE
Wiesław Ławecki
64-100 Leszno, ul. Jana Dekana 16
tel. 65 526 13 83, 601 89 13 10
Regon 100121910 NIP 698-156-12-83

Nazwa/imię i nazwisko wykonawcy
Podpis osoby reprezentującej wykonawcę

GEODETA UPRAWNIONY
Wiesław Ławecki
upr. nr 13708 MGPiB

imię i nazwisko kierownika prac geodezyjnych

Nie wyklucza się istnienia w terenie innych nie wykazanych na niniejszej mapie urządzeń podziemnych, które nie były zgłoszone do inwentaryzacji lub o których brak jest w danych archiwalnych

JEDNOSTKA PROJEKTOWA:	KMSP sp. z o.o. ul. Słoneczna 1, 64-100 Leszno m.kmsprojekt@gmail.com 607-931-651			KMS projekt	
OBIEKT I ADRES:	BUDOWA OŚWIETLENIA ULICZNEGO dz. nr ewid. 252/3, 252/8, 256 jedn. ewid. 301305_2 Święciechowa, obręb 0009 Długie Stare			**PROJEKTANT:** mgr inż. Marek ŻELAWSKI specjalność instalacyjna upr. nr WKP/0161/POOE/14 **(za zgodność mapy z oryginałem)**	
INWESTOR I ADRES:	GMINA ŚWIĘCIECHOWA ul. Ulańska 4; 64-115 Święciechowa			**ASYSTENT:** inż. H. Ratajczak	
NAZWA RYSUNKU:	Projekt zagospodarowania terenu			**NUMER RYSUNKU:**	**PZT**
BRANŻA:	ELEKTRYCZNA	**DATA:**	2025	**SKALA:**	1:500

3.5. Informacja do planu BIOZ

- STRONA TYTUŁOWA –

1. Nazwa i adres obiektu budowlanego
„Budowa oświetlenia ulicznego”
Długie Stare, dz. nr ewid. 252/3, 252/8, 256

2. Dane inwestora
Gmina Święciechowa
ul. Ułańska 4
64-115 Święciechowa

3. Dane projektanta
mgr inż. Marek Żelawski
ul. Słoneczna 1
64-100 Leszno

- CZĘŚĆ OPISOWA -

1. Zakres robót dla całego zamierzenia budowlanego oraz kolejność realizacji robót

- budowa linii kablowej oświetleniowej,
- montaż słupów oświetleniowych,

2. Wykaz istniejących obiektów budowlanych

- istniejąca droga,
- istniejąca infrastruktura podziemna i nadziemna.

3. Wskazanie elementów zagospodarowania działki lub terenu, które mogą stwarzać zagrożenie bezpieczeństwa i zdrowia ludzi

- istniejąca infrastruktura podziemna i nadziemna,
- niezabezpieczone urządzenia elektroenergetyczne,
- niezabudowane otwory w ziemi w czasie robót.

4. Wskazanie dotyczące przewidywanych zagrożeń występujących podczas realizacji robót budowlanych, określające skalę i rodzaje zagrożeń oraz miejsce i czas wystąpienia

- zagrożenie przy robotach ziemnych i otwartych wykopach,
- zagrożenie podczas pracy sprzętu ciężkiego.
- zagrożenie przy pracach na wysokości,
- zagrożenie podczas pracy z użyciem narzędzi mechanicznych i elektronarzędzi,
- zagrożenie porażenia prądem elektrycznym.

5. Wskazanie sposobu prowadzenia instruktażu pracowników przed przystąpieniem do realizacji robót szczególnie niebezpiecznych

Podstawowe zasady bezpieczeństwa pracy przy urządzeniach elektroenergetycznych

Pracownicy wykonujący prace przy urządzeniach elektroenergetycznych muszą posiadać odpowiednie świadectwa kwalifikacyjne i powinni być przeszkoleni w zakresie ratowania osób porażonych prądem elektrycznym. Prace przy urządzeniach elektrycznych wykonywać po odłączeniu napięcia, zgodnie z wymaganiami bezpieczeństwa i higieny pracy przy urządzeniach elektroenergetycznych.

Roboty ziemne

Przed przystąpieniem do robót ziemnych należy zapoznać się z projektem oraz trasami urządzeń sieci podziemnych. Należy je oznakować w terenie oraz określić ich bezpieczne odległości od wykopu w poziomie i pionie. W miejscach skrzyżowań i zbliżeń do urządzeń sieci podziemnej wykopy wykonywać ręcznie. W przypadku odkrycia niezinwentaryzowanych urządzeń podziemnych, należy przerwać roboty do czasu ustalenia pochodzenia urządzeń oraz określenia możliwości prowadzenia dalszych robót. Wykopy w miejscach dostępnych dla osób niezatrudnionych przy robotach należy zabezpieczyć przed przypadkowym wpadnięciem.

Roboty z użyciem sprzętu ciężkiego

Załadunek i wyładunek materiałów

Załadunek i rozładunek bębnów z kablami i innych materiałów ciężkich może być dokonywany przy użyciu dźwigu, ramp lub pochylni. Zabrania się wyładunku przez zrzucanie z samochodu. Bębny z kablami należy ustawić na odpowiednich stojakach kablowych na gruncie twardym i równym.

Dźwigi samojezdne

Zabrania się przebywania osobom podczas pracy dźwigu w zasięgu działania jego ramienia. Kierownik budowy ma obowiązek zapewnić operatorowi bezpieczne warunki pracy. Operator ma prawo odmówić wykonania polecenia, jeżeli nie może wykonać pracy w sposób zapewniający jemu, osobom zatrudnionym oraz niezatrudnionym pełnego bezpieczeństwa.

Koparki

Przy wykonywaniu wykopów koparką należy zapoznać się z projektem oraz trasami urządzeń sieci podziemnych. Koparkę może obsługiwać jedynie pracownik posiadający odpowiednie uprawnienia. W zasięgu działania koparki zabrania się przebywania osobom zatrudnionym i niezatrudnionym.

Prace na wysokości

Prace na wysokości mogą być wykonywane tylko przy zastosowaniu odpowiednich urządzeń np. podnośnik koszowy, rusztowania, drabiny, szelki zabezpieczające. Zabrania się wykonywania prac zewnętrznych na wysokości w czasie silnych wiatrów, ulewnych deszczów, oblodzeń i w nocy. Osoby pracujące na wysokościach oraz osoby z nimi współpracujące, znajdujące się na niższych poziomach mają obowiązek używania osprzętu ochronnego. Należy zwrócić szczególną uwagę, aby stanowiska pracy nie znajdowały się w bezpośredniej bliskości urządzeń elektroenergetycznych będących pod napięciem albo nie były narażone na potrącenia przez innych pracowników lub środki transportowe. Zabrania się przebywania osobom pod unoszonymi przedmiotami. W czasie wykonywania prac na wysokościach jeden z pracowników powinien znajdować się na ziemi wyposażony w środki umożliwiające szybkie udzielenie pierwszej pomocy.

6. Wskazanie środków technicznych i organizacyjnych, zapobiegających niebezpieczeństwom wynikającym z wykonywania robót budowlanych w strefach szczególnego zagrożenia zdrowia lub w ich sąsiedztwie, w tym zapewniających bezpieczną i sprawną komunikację, umożliwiającą szybką ewakuację na wypadek pożaru, awarii i innych zagrożeń

- na czas robót drogi powinny być przejezdne, oznakowane i zabezpieczone zgodnie wymaganiami Miejskiego Zarządu Dróg.
- umieszczenie w odpowiednich widocznych miejscach tablic/znaków ostrzegawczo-informacyjnych.

PROJEKTANT:

mgr inż. Marek ŻELAWSKI

WKP/0161/POOE/14

specjalność instalacyjna

KMS Projekt Marek Żelawski
ul. Słoneczna 1, 64-100 Leszno
NIP: 697-220-51-87
tel: 607-931-651
e-mail: m.kmsprojekt@gmail.com

EGZ. 1

PROJEKT TECHNICZNY

INWESTOR	GMINA ŚWIĘCIECHOWA ul. Ułańska 4 64-115 Święciechowa
OBIEKT	BUDOWA OŚWIETLENIA ULICZNEGO
ADRES OBIEKTU	Długie Stare dz. nr ewid. **252/3, 252/8, 256** jedn. ewid. 301305_2 Święciechowa obręb 0009 Długie Stare
KATEGORIA OBIEKTU	XXVI
BRANŻA	elektryczna
DATA	11.2025
PROJEKTANT	mgr inż. Marek ŻELAWSKI

Projekt objęty ustawą z dnia 4 lutego 1994 r. o prawie autorskim i prawach pokrewnych
(Dz.U. 1994 nr 24 poz. 83 z późn. zm.)

SPIS TREŚCI

1. Warunki techniczne przyłączenia 2
2. Część opisowa 4
3. Część rysunkowa 15
Rysunek E-1 – Schemat zasilania 15
Rysunek E-2 – Widok szafki oświetleniowej 16

1. Warunki techniczne przyłączenia

ENEA Operator sp. z o.o.
Oddział Dystrybucji Poznań
Rejon Dystrybucji Leszno
ul. Grunwaldzka 128
64-100 Leszno

Leszno, 07.07.2025 r.

30296/2025/OD5/ZR8

Gmina Święciechowa
ul. Ułańska 4
64 - 115 Święciechowa

Warunki przyłączenia
do sieci elektroenergetycznej ENEA Operator sp. z o.o.

Charakter i lokalizacja obiektu / lokalu:
oświetlenie uliczne, Długie Stare ul. Jesienna, dz. nr 252/3
warunki dotyczą **przyłączenia obiektu projektowanego**
z mocą przyłączeniową **3 kW** na napięciu **0,23 kV**
zakwalifikowanego do **V** grupy przyłączeniowej

I. MIEJSCE PRZYŁĄCZENIA:
Linia kablowa nn - zasilanie ze stacji nr 08-0606, obwód 4.

II. RODZAJ POŁĄCZENIA Z SIECIĄ ORAZ ZAKRES NIEZBĘDNYCH ZMIAN W SIECI:
1. w zakresie dotyczącym budowy przyłącza ENEA Operator sp. z o.o.:
U zbiegu ul. Jesiennej i drogi dojazdowej o nr geodezyjnym 252/3, na terenie w/w drogi dojazdowej, z dostępem od drogi, zabudować złącze kablowo - pomiarowe z tworzywa termoutwardzalnego typu ZK1x-1P. Projektowane złącze zasilić kablem nn o przekroju 4 x 150mm^2, wyprowadzonym ze złącza ZKP (nr 0074967) zabudowanego w granicy działki nr 252/1. W projektowanym złączu należy przygotować miejsce do zainstalowania projektowanego układu pomiarowego dla potrzeb oświetlenia ulicznego. Kabel nn o przekroju 4 x 150mm^2, kierunek złącze ZKP (dz. nr 252/6) przełożyć ze złącza ZKP zabudowanego w granicy działki nr 252/1 do złącza projektowanego.
2. w zakresie dotyczącym niezbędnych zmian w sieci ENEA Operator sp. z o.o.:
Nie wymaga się rozbudowy sieci.
3. w zakresie dotyczącym urządzeń podmiotu przyłączanego:
Przygotować miejsce do zabudowy projektowanego złącza kablowo - pomiarowego. Z listwy zaciskowej (LZ) projektowanego złącza kablowo - pomiarowego wyprowadzić instalację odbiorczą dostosowaną do potrzeb. Główny zacisk uziemiający (szyna uziemiająca) (MET) instalacji elektrycznej powinien być połączony z przewodem ochronnym (PE lub PEN) linii zasilającej instalację i uziemiony możliwie blisko MET. Rezystancja tego uziemienia nie powinna przekraczać 30 Ω.

III. MIEJSCE DOSTARCZANIA ENERGII ELEKTRYCZNEJ:
Zaciski na listwie zaciskowej w złączu kablowo - pomiarowym w kierunku instalacji podmiotu przyłączanego (złącze kablowo - pomiarowe stanowi własność ENEA Operator Sp. z o.o.).
Miejsce dostarczania energii elektrycznej stanowi jednocześnie miejsce rozgraniczenia własności sieci i instalacji.

IV. MIEJSCE ZAINSTALOWANIA UKŁADU POMIAROWO-ROZLICZENIOWEGO:
Złącze kablowo - pomiarowe.

V. WYMAGANIA DOTYCZĄCE UKŁADU POMIAROWO-ROZLICZENIOWEGO:
Przygotować miejsce do zainstalowania bezpośredniego układu pomiarowo - rozliczeniowego 1 faz. I lub II tar. (licznik oraz zabezpieczenia dostarczy i zabuduje ENEA Operator Sp. z o.o.)

VI. RODZAJ I USYTUOWANIE ZABEZPIECZEŃ:
- **główne: WTN gG 25A, złącze kablowo - pomiarowe,**
- **przedlicznikowe - jednobiegunowy wyłączniki instalacyjny nadmiarowo - prądowy o charakterystyce C: 1 x 16A, złącze kablowo - pomiarowe,**

VII. WYMAGANY STOPIEŃ SKOMPENSOWANIA MOCY BIERNEJ:
Energia elektryczna winna być pobierana przy współczynniku mocy odpowiadającym tg $\varphi \leq 0,4$.

VIII. WARTOŚCI DO OBLICZEŃ:

moc zwarciowa 200 MVA na szynach rozdzielni SN 15 kV GPZ "Leszno Gronowo",
czas wyłączenia napięcia wynikający z działania zabezpieczeń do 5 s,

IX. DANE I INFORMACJE DOTYCZĄCE SIECI DLA DOBORU SYSTEMU OCHRONY OD PORAŻEŃ:

Zasilająca sieć niskiego napięcia pracuje w układzie TN-C, w instalacji odbiorczej należy zastosować odpowiedni dla tego układu system i urządzenia ochrony przeciwporażeniowej

X. UWAGI DODATKOWE:

1. Instalację wewnętrzną należy wykonać zgodnie z wymaganiami Rozporządzenia Ministra Infrastruktury z dnia 12.04.2002 r. w sprawie „warunków technicznych, jakim powinny odpowiadać budynki i ich usytuowanie" (Dz.U. 2002 nr 75 poz. 690).
2. Instalowane urządzenia powinny spełniać wymagania norm oraz posiadać odpowiednie atesty. Przyłączane urządzenia powinny posiadać wymaganą odporność na zaburzenia elektromagnetyczne oraz powinny być tak skonstruowane, aby nie wywoływały w swoim środowisku zaburzeń elektromagnetycznych o wartościach przekraczających odporność na te zaburzenia innych urządzeń występujących w tym środowisku.
3. Zrealizowanie zasilania na podstawie przedmiotowych warunków przyłączenia stanowić będzie podstawę do zawarcia w umowie o świadczenie usług dystrybucji lub umowie kompleksowej standardowych parametrów jakościowych energii elektrycznej w zakresie odchyleń częstotliwości i napięcia, odkształcenia napięcia, zawartości poszczególnych harmonicznych, wskaźnika długookresowego migotania światła, czasu trwania jednorazowej przerwy nieplanowanej i planowanej oraz czasu trwania przerw nieplanowanych i planowanych w ciągu roku zgodnych z przepisami obowiązującego prawa.
4. Podstawę do rozpoczęcia realizacji prac projektowych i budowlano - montażowych ujętych w niniejszych warunkach stanowi umowa o przyłączenie.
5. Dokumentacja projektowa w zakresie urządzeń ENEA Operator sp. z o.o. opracowana na podstawie niniejszych warunków przyłączenia winna być zgodna ze Standardami w sieci dystrybucyjnej ENEA Operator sp. z o.o., które są publikowane na stronie internetowej Spółki: www.operator.enea.pl. Do przedkładanych do uzgodnienia dokumentacji projektowych należy dołączyć oświadczenie projektanta o zgodności przyjętych rozwiązań ze Standardami w sieci dystrybucyjnej ENEA Operator sp z o.o. ze wskazaniem ewentualnych odstępstw, dopuszczonych wg zasad określonych w tych Standardach.

Data ważności warunków przyłączenia: 2 lata od daty ich doręczenia.

Warunki opracował:
Krzysztof Matuszewski

ENEA Operator Sp. z o.o.
Rejon Dystrybucji Leszno
Dyrektor
Piotr Kurzawa

2. Część opisowa

2.1. Podstawa opracowania

- zlecenie inwestora,
- mapa do celów projektowych,
- uzgodnienia branżowe,
- obowiązujące przepisy i normy.

2.2. Przedmiot i zakres inwestycji

Przedmiotem inwestycji jest budowa oświetleniowej linii kablowej nn-0,4kV wraz z szafką oświetleniową oraz słupami oświetleniowymi m. Długie Stare, dz. 252/3, 252/8, 256.

2.3. Zasilanie oświetlenia i pomiar energii

Rozliczeniowy pomiar energii elektrycznej zostanie zrealizowany jako bezpośredni w złączu kablowo-pomiarowym, zlokalizowanym u zbiegu ulicy Jesiennego (droga powiatową) z drogą gminną wewnętrzną.

Obok ww. złącza zostanie zabudowana szafka oświetleniowa, z której zostaną wyprowadzone linia kablowa oświetleniowa (2 obwody) typu YAKY 4x25, obejmujące zasilaniem proj. słupy oświetleniowe I/S1–I/S5 oraz II/S1–II/S2.

Moc zapotrzebowana projektowanego oświetlenia wynosi 0,3kW i zostanie pokryta z mocy przyłączeniowej.

2.4. Linia kablowa

Kable układać zgodnie z normą N-SEP-E 004:2014 na głębokości 0,7m. Całość projektowanej linii kablowej układać z zastosowaniem rur ochronnych HDPE-75 450N. W miejscach skrzyżowań z istniejąca infrastrukturą podziemną kable układać z zastosowaniem rur ochronnych HDPE-110 750N. W przypadku montażu fundamentów słupów w bezpośrednim sąsiedztwie istniejących linii kablowych, na ww. kable nałożyć rury ochronne dwudzielne HDPE-120 450N. Kabel na całej długości oznakować trwałymi oznacznikami w odstępach nie większych niż 10m oraz w miejscach charakterystycznych tj. skrzyżowanie, wejścia do przepustów, itp. Na oznacznikach umieścić trwałe informacje, zawierające dane użytkownika. Linię kablową zinwentaryzować przed zasypaniem. Teren po wykopie odpowiednio zagęścić oraz doprowadzić do stanu pierwotnego. *Szczegółowe przebiegi w miejscach kolizyjnych sieci podziemnych z projektowanymi urządzeniami oświetlenia ustalić na podstawie przekopów próbnych. Wykopy w ziemi w miejscach kolizyjnych wykonać ręcznie. Zwrócić szczególną uwagę na zapisy w uzgodnieniach i protokole z narady koordynacyjnej. Kable wzdłuż płotów układać odcinkowo tak, aby zapobiec ich obsunięciu lub zniszczeniu.*
Przebieg linii kablowej oraz lokalizację słupów oświetleniowych pokazano w projekcie zagospodarowania terenu PZT.

2.5. Szafka oświetlenia ulicznego

Projektuje się wolnostojącą szafkę oświetleniową SO, na fundamencie prefabrykowanym, w obudowie z tworzywa termoutwardzalnego II klasy izolacji, o stopniu ochrony IP44, wyposażonej w drzwi zamykane na klucz. Sterowanie oświetleniem odbywać się będzie za pomocą 3-kanałowego cyfrowego sterownika astronomicznego midiBLUE, z wykorzystaniem styczników manewrowych. Sterownik oblicza godziny wschodów i zachodów słońca na podstawie pozycji geograficznej lub pobiera je z tabeli astronomicznej. Sterownik wraz z serwisem internetowym tworzy system, który pozwala na zdalne monitorowanie i zarządzanie oświetleniem ulicznym oraz synchronizuje czas z serwerem Network Time Protocol, dzięki czemu oświetlenie będzie załączane z dokładnością co do sekundy, we wszystkich urządzeniach midi BLUE. Szynę ochronno-neutralną PEN w szafce uziemić, rezystancja uziemienia $R \leq 10\Omega$. Schemat zasilania pokazano na rysunku E-1. Widok szafki pokazano na rysunku E-2.

2.6. Dobór klasy oświetleniowej

W celu określenia wymaganych parametrów oświetleniowych dotyczących oświetlenia ulicy Kolejowej skorzystano z *Wzorców i standardów rekomendowanych przez Ministra właściwego ds. transportu* ***WR-D-71-1*** *– Wytyczne projektowania urządzeń do oświetlenia dróg zamiejskich i ulic.*

Dla oświetlenia przejść dla pieszych ww. standard ***WR-D-71-1*** *określa dedykowaną klasę oświetleniową uzupełniającą PC.* Zgodnie z pkt. 4.4. „klasa uzupełniająca PC stosowana jest do oświetlenia przejścia dla pieszych za pomocą rozwiązania, w którym uzyskuje się oświetlenie pionowej sylwetki pieszego, przez instalację nisko zawieszonych opraw o asymetrycznym rozsyle strumienia świetlnego, w odniesieniu do klasy M i klasy C, zgodnie z WR-D-41-4". **Warunek oświetlenia drogi powiatowej w klasie M lub C nie został spełniony, w związku z czym brak jest punktu odniesienia, celem określenia wymaganych parametrów natężenia oświetlenia na przejściu dla pieszych.** Wyniki symulacji oświetlenia przejścia dla pieszych przedstawiono w punkcie 2.8 niniejszego projektu.

Krok 1 – wybór klasy oświetleniowej

Na podstawie tabeli 4.4.1. projektowane oświetlenie drogi wewnętrznej zaliczono do klasy oświetleniowej „P" – piesi i rowery, drogi dla pieszych i rowerów, drogi dla rowerów, kierowcy przy niskich prędkościach – ulice osiedlowe, obszary niezależne od jezdni.

Tab. 4.4.1. Zestawienie klas oświetlenia drogowego: normowych i dedykowanych dla oświetlenia przejść dla pieszych i przejazdów dla rowerów

Lp.	Klasa oświetlenia	Zastosowanie klasy
Klasy oświetlenia zgodne normami [24] i [25] oraz z WR-D-41-4		
1	M	Kierowcy pojazdów silnikowych, trasy komunikacyjne, średnie i wysokie prędkości ruchu
2	C	Obszary konfliktowe: pojazdy (w tym rowery), piesi; obszary wykazujące zmianę geometrii drogi, obszary o zwiększonym prawdopodobieństwie kolizji
3	P	Piesi i rowery, drogi dla pieszych, drogi dla pieszych i rowerów, drogi dla rowerów, kierowcy przy niskich prędkościach – ulice osiedlowe, obszary niezależne od jezdni
4	EV	Klasa dodatkowa: stosowana, gdy musi być zapewniona widoczność powierzchni pionowych
5	HS	Klasa dodatkowa: piesi, drogi dla pieszych, drogi dla pieszych i rowerów, pasy postojowe, powierzchnie ruchu usytuowane oddzielnie lub wzdłuż jezdni, ulice, parkingi, dziedzińce szkolne – oświetlenie w przestrzeni
6	SC	Klasy dodatkowe: gdy głównym celem oświetlenia publicznego jest identyfikacja osób, przedmiotów oraz powierzchni drogowych z występującym na nich wyższym niż normalne ryzykiem naruszenia przepisów
Dodatkowa klasa oświetlenia dla oświetlenia dedykowanego na przejściach dla pieszych i przejazdach dla rowerów		
7	PC	Klasa uzupełniająca: klasa oświetleniowa stosowana do oświetlania przejścia dla pieszych za pomocą rozwiązania, w którym uzyskuje się oświetlenie pionowej sylwetki pieszego poprzez instalację nisko zawieszonych opraw o asymetrycznym rozsyle strumienia świetlnego; oprawy instaluje się przed przejściem dla pieszych oddzielnie do każdego z kierunków ruchu

Krok 2 – wybór odpowiedniej wagi przyjętej klasy oświetleniowej

Na podstawie tabeli 7.3.3. dla wybranej do klasy oświetleniowej „P" przeprowadzono analizę wagi wg zależności

$$P = 6 - V_{WS} = 6 - 3 = 3$$

V_{WS} – suma wartości wag

Tab. 7.3.3. Parametry doboru klasy oświetlenia P [24]

Parametr	Wariant	Opis	Wartość wagi V_w
Prędkość V <max: V_{dop}, V_{dp}>	Niska	V ≤ 40 km/h	(1)
	Bardzo niska	Bardzo niska prędkość chodzenia	0
Natężenie ruchu	Wysokie		1
	Umiarkowane		0
	Niskie		(-1)
Rodzaj ruchu	Ruch pieszych, rowerów i zmotoryzowany		(2)
	Ruch pieszych i zmotoryzowany		1
	Tylko ruch pieszych i rowerów		1
	Tylko ruch pieszych		0
	Tylko ruch rowerów		0
Zaparkowane pojazdy	Istnieją		(1)
	Brak		0
Luminancja otoczenia	Wysoka	Witryny sklepowe, reklamy, dworce, obiekty sportowe, magazyny	1
	Umiarkowana	Normalne warunki	(0)
	Niska	-	-1
Rozpoznawanie twarzy	Konieczne		1
	Niekonieczne		(0)
			Suma wartości wag V_{ws}

Krok 3 – określenie wymagań fotometrycznych dla klasy oświetleniowej

Na podstawie tabeli 4.4.4. dla wybranej klasy oświetleniowej „P" oraz wagi klasy „P3" określono wymagane wartości średniego i minimalnego poziomego natężenia oświetlenia, przy czym rozpoznawanie twarzy nie jest konieczne.

Tab. 4.4.4. Wymagania fotometryczne dla klasy oświetleniowej P

Poziom w klasie P	Poziome natężenie oświetlenia		Wymagania dodatkowe, jeżeli konieczne jest rozpoznawanie twarzy	
	$E_{śr}$ [lx] (utrzymywane minimum)	E_{min} [lx] (utrzymywane)	$E_{v,min}$ [lx] (utrzymywane)	$E_{sc,min}$ [lx] (utrzymywane)
P1	15,00	3,00	5,00	5,00
P2	10,00	2,00	3,00	2,00
P3	7,50	1,50	2,50	1,50
P4	5,00	1,00	1,50	1,00
P5	3,00	0,60	1,00	0,60
P6	2,00	0,40	0,60	0,20
P7	brak oznaczenia	brak oznaczenia	-	-

2.7. Słupy i oprawy oświetleniowe

Projektuje się słupy aluminiowe anodowane, okrągłe, o grubości ścianki 3,5mm (oświetlenie drogi) oraz 3,0mm (oświetlenie przejścia dla pieszych) i wysokości h=8,0m oraz h=5,0m, stawiane na fundamentach prefabrykowanych typu B-70 oraz B-50. Dla podłączenia kabli zasilających we wnękach słupów montować tabliczki bezpiecznikowe TB1, wyposażone we wkładkę bezpiecznikową D01/6A.

Na słupach oświetlających drogę montować wysięgniki rurowe o dł. 1m i nachyleniu 5°, na których montować oprawy wyposażone w fabryczne źródła LED np. Tiara 2 LED z optyką szerokokątną RM7 lub równoważne o mocy 28W w obudowie z dwukomorowego odlewu aluminium o stopniu ochrony IP66.

Na słupach oświetlających przejście dla pieszych, bezpośrednio z nachyleniem 10° montować oprawy wyposażone w fabryczne źródła LED np. Tiara 2 LED z optyką dedykowaną dla przejść PP1 lub równoważne o mocy 28W w obudowie z dwukomorowego odlewu aluminium o stopniu ochrony IP66.

Oprawy w słupie zasilić przewodami YDY 3x1,5. Słupy w miejscach zaznaczonych na schemacie zasilania E-1 uziemić, z wykorzystaniem uziomów szpilkowych ze stali ocynkowanej Ø16. Rezystancja uziemienia R≤10Ω.

Szczegółowe parametry słupów:

- wysokość – h=9,0m oraz h=5,0 dla przejścia,
- grubość ścianki – 3,5mm oraz 3,0mm dla przejścia,
- kształt – okrągły,
- materiał – aluminium anodowane,
- wymiar postawy – 400x400cm oraz 224x224mm dla przejścia,
- wymiar otworów podstawy – 300x300cm oraz 180x180 dla przejścia,
- wymiary końcówki słupa (dla montażu oprawy) - Ø60cm,
- fundament – prefabrykowany typu B-70 oraz B-50 dla przejścia,

Szczegółowe parametry opraw:

- korpus oprawy o konstrukcji dwukomorowej (niezależne komory elektryczna i optyczna) jako odlew z aluminium formowanego ciśnieniowo,
- uchwyt przystosowany do montażu na wysięgnikach lub słupach Φ48-60mm,
- klosz ze szkła hartowanego,

- matryca wielosoczewkowa LED, w której każda dioda posiada dedykowaną soczewkę o identycznej optyce,
- zasilacz oprawy o wysokiej sprawności (min. 90%), obsługujący w pełni protokół DALI w standardach 251, 252, 253 i DALI 2 z wyjściem 24V na złącze Zhaga, pozwalający na zaprogramowanie co najmniej 3-stopniowej redukcji mocy (dokładny scenariusz redukcji tj. czas i procent redukcji, określić na etapie zamówienia opraw).,
- zasilacz wyposażony w zabezpieczenie przeciwprzepięciowe min. 10kV,
- moc maksymalna uwzględniające wszystkie straty – 28W,
- zakres temperatury barwowej źródeł światła – 4000K oraz 5700k dla przejścia,
- znamionowe napięcie pracy – 220-240V AC, 50-60Hz,
- skuteczność świetlna – 155 lm/W ±2%,
- klasa ochronności elektrycznej – II,
- rodzaj źródła światła – LED,
- optyka o rozsyle światła nr RM7 oraz PP1 dla przejcia lub równoważna,
- górne złącza ZHAGA do montażu węzła kontrolnego, zabezpieczone zaślepką,
- stopień odporności klosza na uderzenia mechaniczne – IK09,
- szczelność oprawy - IP66,
- oprawa musi być oznakowana znakiem CE oraz posiadać deklarację zgodności,
- oprawa musi posiadać certyfikaty ENEC, ENEC+, Zhaga ZD4i.

2.8. Obliczenia fotometryczne

Teren (Scena świetlna 1)

Obiekty obliczeniowe

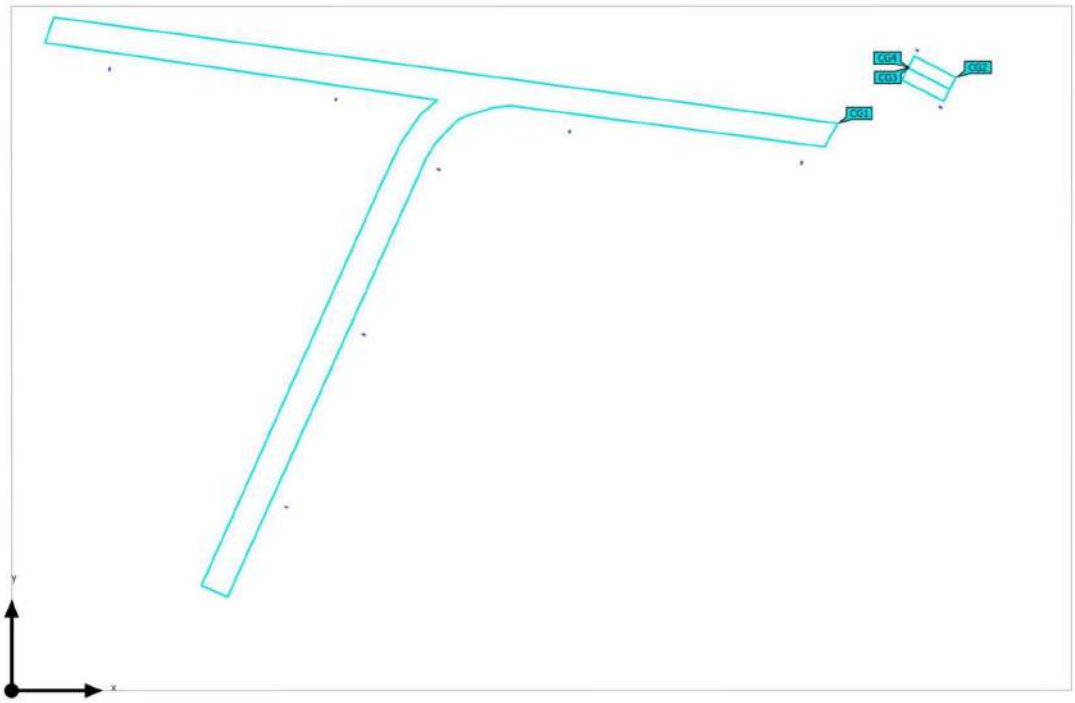

Teren

Plan sytuacyjny opraw

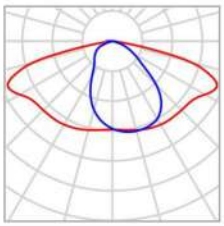

Producent	Lena Lighting	P	28.0 W
Nazwa artykułu	TIARA 2 LED XS 4350lm 740 RM7 IP66 II kl. DALI (28W)	Φ_{Oprawa}	4350 lm
Oprawa	1x LL LED 28W		

Pojedyncze oprawy

X	Y	Wysokość	Obrót oprawy	MF	Oprawa
14.614 m	92.926 m	8.000 m	5.0° / 0.0° / -9.8°	0.85	2
48.517 m	88.392 m	8.000 m	5.0° / 0.0° / -9.8°	0.85	3
83.450 m	83.596 m	8.000 m	5.0° / 0.0° / -9.8°	0.85	5
118.159 m	78.925 m	8.000 m	5.0° / 0.0° / -9.8°	0.85	6
63.845 m	77.921 m	8.000 m	5.0° / 0.0° / 65.2°	0.85	7
52.637 m	53.252 m	8.000 m	5.0° / 0.0° / 65.2°	0.85	8
41.082 m	27.435 m	8.000 m	5.0° / 0.0° / 65.2°	0.85	9

Teren

Plan sytuacyjny opraw

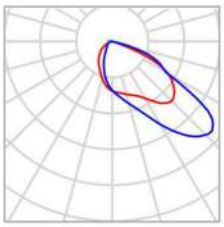

Producent	Lena Lighting	**P**	28.0 W
Nazwa artykułu	TIARA 2 LED XS 4150lm 757 PP1 IP66 II kl. DALI (28W)	Φ_{Oprawa}	4150 lm
Oprawa	1x LL LED 28W		

Pojedyncze oprawy

X	Y	Wysokość	Obrót oprawy	MF	Oprawa
135.456 m	95.777 m	5.000 m	10.0° / 0.0° / -117.0°	0.85	1
138.970 m	87.254 m	5.000 m	10.0° / 0.0° / 63.0°	0.85	4

Teren (Scena świetlna 1)

Obiekty obliczeniowe

Powierzchnie obliczeniowe

Właściwości	Ē	$E_{min.}$	E_{maks}	U_o (g_1)	g_2	Indeks
droga Długie Stare Prostopadłe natężenia oświetlenia Wysokość: 0.000 m	7.72 lx	2.23 lx	14.3 lx	0.29	0.16	CG1
przejście dla pieszych Długie Stare Eh Prostopadłe natężenia oświetlenia Wysokość: 0.000 m	55.6 lx	36.7 lx	72.9 lx	0.66	0.50	CG2
przejście dla pieszych Długie Stare Ev1 Prostopadłe natężenia oświetlenia Wysokość: 1.000 m	28.8 lx	8.65 lx	56.2 lx	0.30	0.15	CG3
przejście dla pieszych Długie Stare Ev2 Prostopadłe natężenia oświetlenia Wysokość: 1.000 m	29.4 lx	9.10 lx	56.7 lx	0.31	0.16	CG4

Profil użytkowania: Ustawienie wstępne DIALux (5.1.4 Standard (obszar ruchu na zewnątrz))

2.9. Obliczenia techniczne

- Spadek napięcia 1-f, przy założeniu symetrycznego rozłożenia obciążenia (oprawa co 3 słup) od szafki oświetleniowej do proj. słupa I/S5

$$\Delta U_{\%1f} = \frac{2 \cdot 100 \cdot l \cdot P}{\gamma \cdot s \cdot U_n^2} = \frac{200 \cdot 0{,}15 \cdot 0{,}2}{25 \cdot 25 \cdot 0{,}23^2} = \frac{6}{33{,}1} = 0{,}19[\%]$$

l – długość obwodu II od szafki oświetleniowej do końca proj. linii – 0,15[km],
P – sumaryczna moc opraw ośw. obwodu I – 0,4[kW],
γ – przewodność aluminium – 35[m/Ω·mm^2],
s – przekrój żyły kabla – 25[mm^2],
U_n – napięcie 1-fazowe – 0,23[kV],

- Ochrona przeciwporażeniowa
  Istn. szafka oświetleniowa jest zasilona z istn. stacji transformatorowej ST 08-0606, wyposażonej w transformator o mocy 250kVA. Największe wartości prądów wyłączania wkładek topikowych dobrano na podstawie charakterystyk czasowo-prądowych wkładek bezpiecznikowych. Obliczenia wykonano dla najgorszych parametrów obwodów. Warunek sprawdzenia skuteczności ochrony przeciwporażeniowej w zależności od zastosowanego zabezpieczenia, zgodnie z zależnością $\mathbf{I_a \leq I_k}$.

  Obwód z ST 08-0606 do końca proj. obwodu oświetleniowego (słup I/S5) będzie składał się z:
  - ✓ transformatora mocy 250kVA o przybliżonej imp. ~0,032Ω,
  - ✓ istn. linii napowietrznej 4xAL35 dł. ok. 400m o imp. 0,664Ω,
  - ✓ istn. linii kablowej 4x150 dł. ok. 50m o imp. 0,020Ω,
  - ✓ proj. linii oświetleniowej YAKY 4x25 długości łącznej ok. 286m o imp. 0,654Ω.

Urządzenie	Zabezpieczenie	ta [s]	Zs [Ω]	Ia [A]	Izw [A]
proj. słup I/5	proj. B16 (szafka ośw.)	0,4	1,37	80 (k=5,0)	**134**
proj. słup I/5	proj. D01/6A (wewnątrz słupa)	0,4	1,37	49,2 (k=8,2)	**134**

2.10. Ochrona przeciwporażeniowa

Środki ochrony przeciwporażeniowej zaprojektowano w układzie sieci typu TN-C. Ochrona podstawowa przed dotykiem bezpośrednim, zostanie zrealizowana przez izolację fabryczną oraz obudowy urządzeń. Ochrona dodatkowa przed dotykiem pośrednim, zostanie zrealizowana przez samoczynne wyłączenie zasilania z wykorzystaniem wyłączników nadmiarowo-prądowych oraz wkładek bezpiecznikowych. Dla prawidłowego zrealizowania samoczynnego wyłączenia zasilania należy:

- wykonać uziemienie słupów na końcach linii kablowych oraz wg schematu zasilania,
- w słupach żyłę PEN kabla połączyć z zaciskiem uziemiającym słupa,
- rezystancja uziemienia R≤10Ω.

2.11. Uwagi końcowe

- wykonać badania odbiorcze instalacji,
- stosować wyroby i rozwiązania dopuszczone do stosowania w budownictwie,
- prace wykonać zgodnie z projektem, Rozporządzeniem Ministra Infrastruktury (Dz. U. z 2002 r. nr 75 poz 690 z późn. zm.) w sprawie warunków technicznych, jakim powinny odpowiadać budynki i ich usytuowanie oraz obowiązującymi przepisami i normami,
- projekt objęty ustawą z dnia 4 lutego 1994 r. o prawie autorskim i prawach pokrewnych (Dz.U. 1994 nr 24 poz. 83).

PROJEKTANT:

mgr inż. Marek ŻELAWSKI

WKP/0161/POOE/14

specjalność instalacyjna

proj. złącze ZK1x-1P
(zakres Enea Operator)

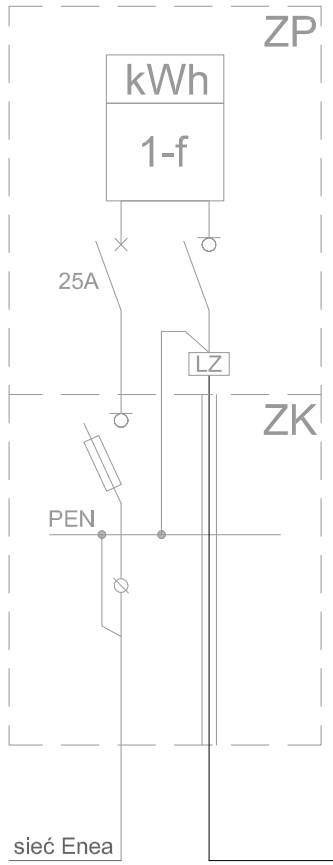

proj. wolnostojąca szafka sterowania oświetleniem SO,
w obudowie z tworzywa termoutwardzalnego II klasy izolacji, o stopniu ochrony IP44

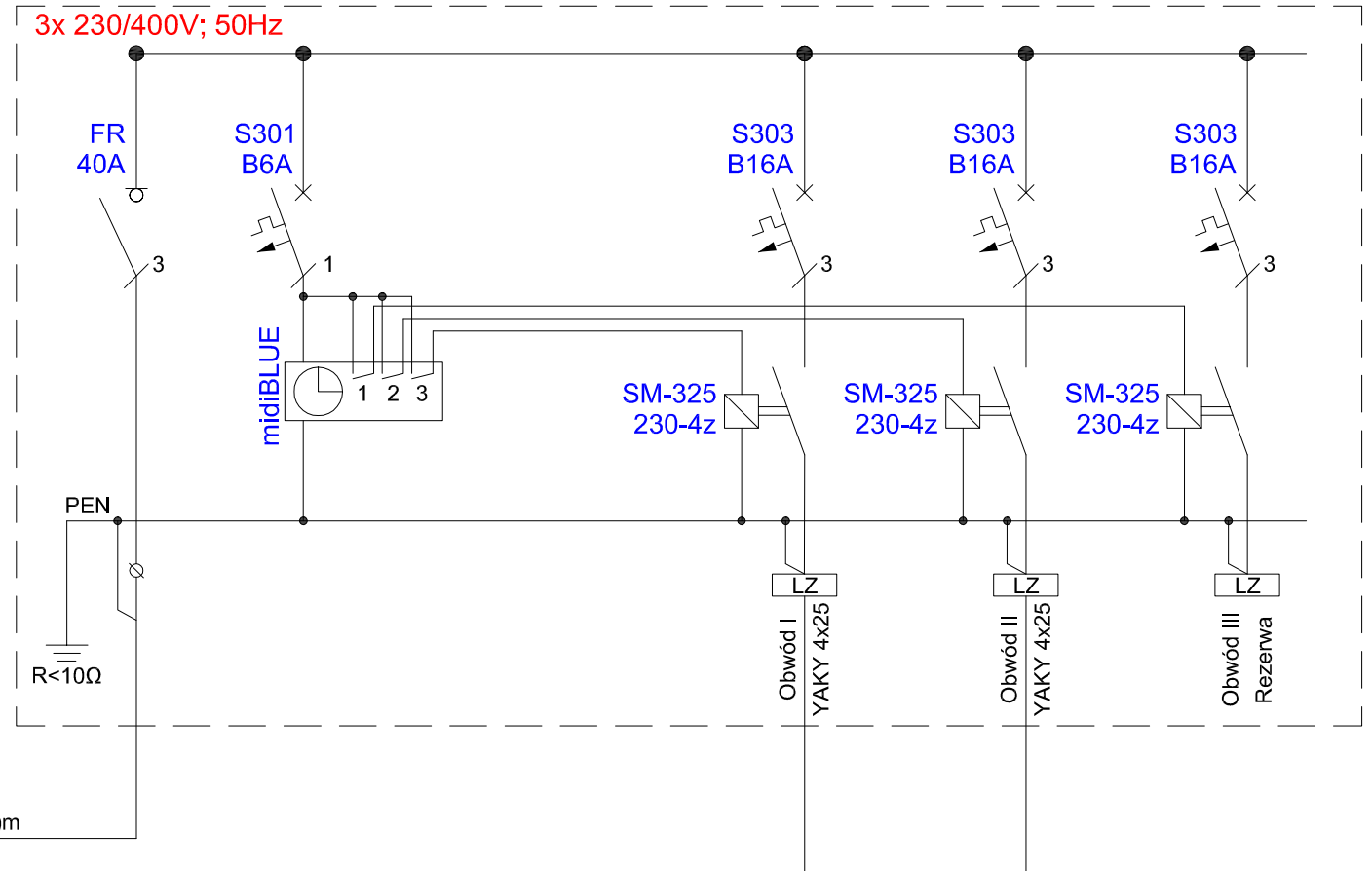

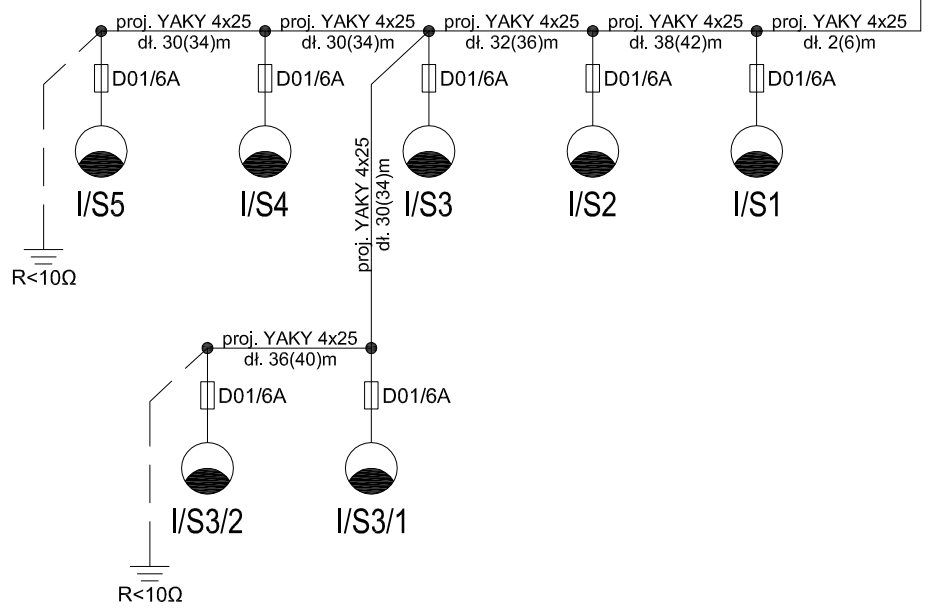

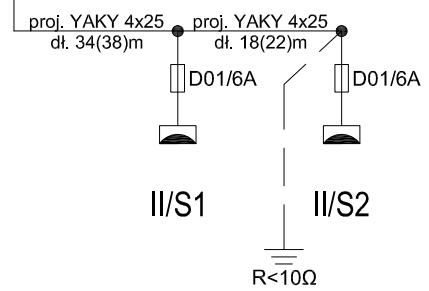

OCHRONA OD PORAŻEŃ:
SAMOCZYNNE WYŁĄCZENIE
ZASILANIA W UKŁADZIE SIECI TN-C

JEDNOSTKA PROJEKTOWA:	KMSP sp. z o.o. ul. Słoneczna 1, 64-100 Leszno m.kmsprojekt@gmail.com 607-931-651			KMS projekt	
OBIEKT I ADRES:	BUDOWA OŚWIETLENIA ULICZNEGO dz. nr ewid. 252/3, 252/8, 256 jedn. ewid. 301305_2 Święciechowa, obręb 0009 Długie Stare			**PROJEKTANT:** mgr inż. Marek ŻELAWSKI specjalność instalacyjna upr. nr WKP/0161/POOE/14 **(za zgodność mapy z oryginałem)**	
INWESTOR I ADRES:	GMINA ŚWIĘCIECHOWA ul. Ułańska 4; 64-115 Święciechowa			**ASYSTENT:** inż. H. Ratajczak	
NAZWA RYSUNKU:	Schemat zasilania			**NUMER RYSUNKU:**	**E-1**
BRANŻA:	ELEKTRYCZNA	**DATA:**	11.2025	**SKALA:**	-:- - -

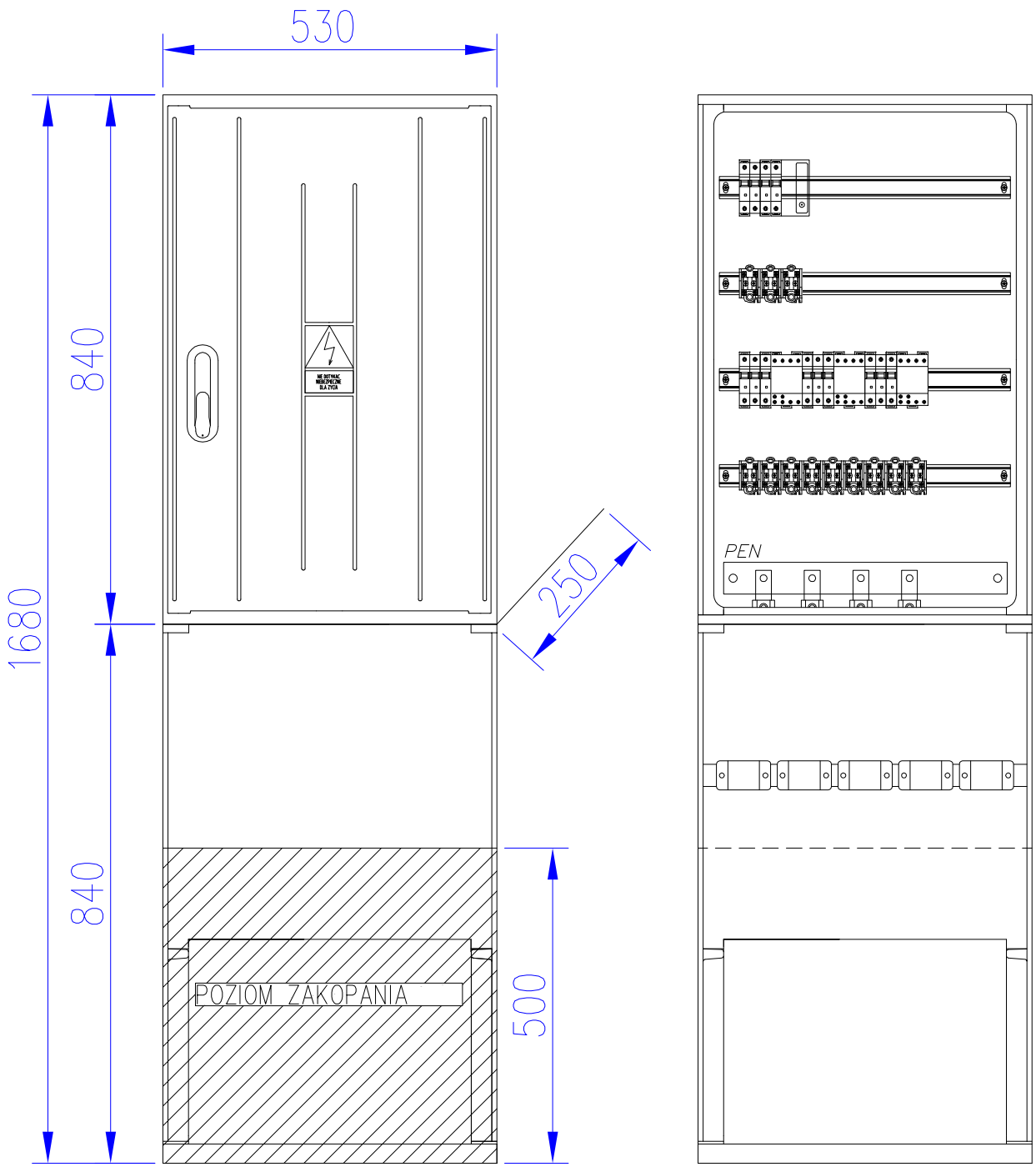

JEDNOSTKA PROJEKTOWA:	KMSP sp. z o.o. ul. Słoneczna 1, 64-100 Leszno m.kmsprojekt@gmail.com 607-931-651			KMS projekt	
OBIEKT I ADRES:	BUDOWA OŚWIETLENIA ULICZNEGO dz. nr ewid. 252/3, 252/8, 256 jedn. ewid. 301305_2 Święciechowa, obręb 0009 Długie Stare			**PROJEKTANT:** mgr inż. Marek ŻELAWSKI specjalność Instalacyjna upr. nr WKP/0161/POOE/14	
INWESTOR I ADRES:	GMINA ŚWIĘCIECHOWA ul. Ułańska 4; 64-115 Święciechowa			**ASYSTENT:** inż. H. Ratajczak	
NAZWA RYSUNKU:	Widok szafki oświetleniowej			**NUMER RYSUNKU:**	**E-2**
BRANŻA:	ELEKTRYCZNA	**DATA:**	11.2025	**SKALA:**	-:- - -